Общество с ограниченной ответственностью «АР»
Рег. № П-026-007203495175-0238 в реестре саморегулируемой организации Союз «СРОП «Западная Сибирь»

Заказчик – ООО СЗ «Паритет. Регионы»

МНОГОКВАРТИРНЫЕ ЖИЛЫЕ ДОМА С ОБЪЕКТАМИ ИНФРАСТРУКТУРЫ, РАСПОЛОЖЕННЫЕ ПО АДРЕСУ: Г. ЕКАТЕРИНБУРГ, УЛ. КОМБИНАТСКАЯ. ЖИЛОЙ ДОМ ГП-9

РАБОЧАЯ ДОКУМЕНТАЦИЯ

Архитектурно-строительные решения

Часть 1. Архитектурно-строительные решения ниже 0,000

Паркинг ГП-9.7

174-АР/25-1-9.7-АС1

Директор **М.В. Костыренко**

Главный инженер проекта **Д.Ю. Аверин**

Изм.	№ док.	Подп.	Дата

В ПРОИЗВОДСТВО РАБОТ
ООО СЗ «Паритет. Регионы»
Руководитель проекта
Андрей Евгеньевич Беломестных
09.11.2026

id: 8002864

2026

Ведомость рабочих чертежей основного комплекта

Лист	Наименование	Примечание
1	Общие данные	
2	Кладочный план подвала на отм. -3,680, -1,590	
3	Схема расположения отверстий и перемычек на отм. -3,680, -1,590	
4	Перемычки подземного этажа. Узлы крепления перемычек	
5	Разрез 1-1. Разрез 2-2. Разрез 3-3	
6	Узлы элементов крепления перегородок подземного этажа	
7	Ограждение лестницы Огл-1	
8	Ограждение лестницы Огл-2	
9	Ограждение лестницы Огл-3	
10	Ограждение рампы Огр-1	
11	Ограждение лестницы Огл-4	
12	Ограждение лестницы Огл-5	
13	Решетка металлическая Р1	

Ведомость спецификаций

Лист	Наименование	Примечание
2	Спецификация лестничных ограждений и решеток подвала	
2	Спецификация элементов пола паркинга	
4	Спецификация элементов перемычек	
6	Спецификация армирования и крепления перегородок	
6	Спецификация деталей Дп1, анкеров А1	
7	Спецификация элементов ограждения Огл-1	
8	Спецификация элементов ограждения Огл-2	
9	Спецификация элементов ограждения Огл-3	
10	Спецификация элементов ограждения Огр-1	
11	Спецификация элементов ограждения Огл-4	
12	Спецификация элементов ограждения Огл-5	
13	Спецификация элементов решетки металлической Р1	

Компоновочная схема

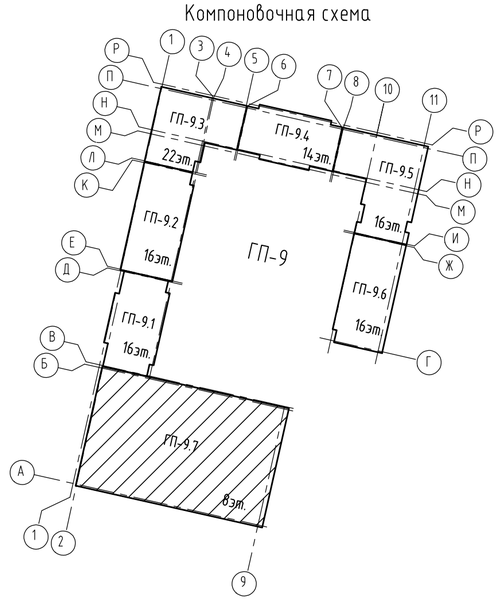

Общие указания

1. Рабочие чертежи разработаны на основании задания на проектирование, задания смежных отделов.
2. Проектируемый объект представляет собой комплекс зданий многоквартирного секционного типа переменной этажности. Секции между собой конструктивно разделены деформационными швами. Объект расположен по адресу: Свердловская область, г. Екатеринбург, ул. Комбинатская.
3. Характеристика условий района строительства:
   - Климатическая зона (СП 131.13330.2025) - IB;
   - Температура воздуха наиболее холодной пятидневки с обеспеченностью 0,92 (СП 131.13330.2025) - минус 30°С;
   - Нормативное значение веса снегового покрова для III района (СП 20.13330.2016) - 1.35кПа (135кгс/м^2);
   - Нормативное значение ветрового давления для I района (СП 20.13330.2016) - 0.23кПа (23кгс/м^2).
4. Характеристика объекта:
   - Уровень ответственности здания (ФЗ №384) - II (нормальный);
   - Класс функциональной пожарной опасности паркинга (ФЗ №123) - Ф5.2;
   - Класс конструктивной пожарной опасности (ФЗ №123) - С0;
   - Степень огнестойкости здания (ФЗ №123) - II.
5. В данном альбоме предствалены архитектурно-строительные решения ниже отметки 0,000 секции ГП-9.7 (паркинг).
6. За относительную отм. 0,000 принята отм. чистого пола первого этажа секции ГП-9.6, что соответствует абсолютной отм. +270,70. Отметка чистого пола первого этажа секции ГП-9.7 минус 0,450, что соответствует абсолютной отметке. 270,25.
7. Проект разработан для производства работ при среднесуточной температуре не ниже +5 °С, минимально не ниже 0°С. При производстве работ в зимнее время руководствоваться требованиями СП 70.13330.2012 и указаниями по производству работ в зимних условиях в данном проекте.
8. Запрещается приступать к выполнению работ без проекта производства работ (ППР).
9. При производстве и приемке строительно-монтажных работ руководствоваться нормативными документами:
   - СП 70.13330.2012 "Несущие и ограждающие конструкции";
   - СП 15.13330.2020 "Каменные и армокаменные конструкции";
   - Приказ Минтруда России от 11.12.2020 №883н "Об утверждении Правил по охране труда при строительстве, реконструкции и ремонте".
10. Акты на скрытые работы выполнять согласно приказа Минстроя России от 16.05.2023 №344/пр "Об утверждении состава и порядка ведения исполнительной документации при строительстве, реконструкции, капитальном ремонте объектов капитального строительства".
11. Технические решения, принятые в рабочих чертежах, соответствуют требованиям экологических, санитарно-гигиенических и других норм, действующих на территории Российской Федерации и обеспечивают безопасную для жизни и здоровья людей эксплуатацию объекта при соблюдении предусмотренных проектом мероприятий.

Конструктивные решения

1. Проектируемый объект - многоквартирные жилые дома с объектами инфраструктуры. Секции между собой конструктивно разделены деформационными швами.
2. Конструктивная система паркинга принята каркасно-стеновой с пилонами и ядрами жесткости в виде стен лестнично-лифтовых узлов. Стены, пилоны, колонны, перекрытия из монолитного железобетона. Конструктивные решения ж.б. каркаса см. альбомы 174-АР/25-1-9.7-КЖ1.1 ... 174-АР/25-1-9.7-КЖ1.33.
3. В данном альбоме предствалены архитектурно-строительные решения ниже отметки 0,000 секции ГП 9.7 многоэтажной автостоянки.
4. Секция ГП 9.7 - 8-и этажная подземно-наземная автостоянка , высота этажей (от пола до пола) составляет: Высота подвала – 2,9 м, 3,79 м в чистоте (2,68 м, 3,57 м до капители).
5. Общие габариты секции ГП 9.7 в плане между осями составляют: 54,70х32,70 м.
6. Фундамент паркинга выполнен в виде сплошных монолитных железобетонных ростверков на свайном основании, расположенных под пилонами и несущими стенами, объединенных монолитной ж/б плитой (силовой пол) и разработан в альбомах 174-АР/25-1-9.7-КЖ0 и 174-АР/25-1-9.7-КЖ1.1.
7. Наружные стены ниже отметки 0,000 запроектированы монолитными железобетонными.
8. Утепление наружных стен в грунте выполнить экструзионным пенополистиролом толщиной 50 мм на глубину 2м.
9. Стены лестнично-лифтового узла монолитные железобетонные толщиной 200 мм.
10. Пилоны - монолитные железобетонные, толщиной 300 мм.
11. Перекрытия запроектированы из монолитного железобетона, безригельные, с капителями.
12. Основные лестничные марши и рампы запроектированы монолитными железобетонными (см. альбом 174-АР/25-1-9.7-КЖ1.3- для лестниц ниже отметки 0,000).
13. Перегородки в подвалах запроектированы из кирпича силикатного утолщенного полнотелого рядового марки СУРПо - М100/ F25/1,8 ГОСТ 379-2015 на растворе М75, толщиной 120 мм.
14. Указания по армированию перегородок, их креплению к монолитным конструкциям, узлы см. лист 6.
15. Перемычки - из металлических уголков и рядовые (из арматуры Ø12А500С). Перемычки из стальных уголков защитить слоем цементно-песчаного раствора М75 δ=20мм по сетке; рядовые перемычки укладывать в слое цементно-песчаного раствора δ=30мм.
16. Проект выполнен для плюсовых температур наружного воздуха. При производстве работ в зимнее время руководствоваться требованиями соответствующих разделов строительных норм и правил на производство и приемку строительно-монтажных работ в зимних условиях и указаниями по производству работ в зимних условиях в данном проекте.

Указания по производству работ в зимних условиях

Строительные работы в зимних условиях должны выполняться в соответствии с требованиями настоящих указаний СП 15.13330.2020 "Каменные и армокаменные конструкции"; Правила производства и приемки работ; СП 70.13330.2012 "Несущие и ограждающие конструкции. Актуализированная редакция СНиП 3.03.01-87".

Лица, отвечающие за производство работ в зимнее время, в обязательном порядке должны быть ознакомлены с перечисленными СП и указаниями данного альбома.

Защита строительных конструкций от коррозии

1. Степень воздействия среды на конструкции -не агрессивная.
2. Мероприятия по защите конструкции от коррозии и восстановления покрытий, поврежденных сваркой, выполнять в соответствии с требованиями СП 28.13330.2017 "Актуализированная редакция СНиП 2.03.11-85 "Защита строительных конструкций от коррозии" и ГОСТ 9.402-2004.
   - Степень очистки поверхностей от окислов третья;
   - Качество лакокрасочного покрытия должно соответствовать IV классу по ГОСТ 9.032-74*;
   - Все металлические конструкции и элементы подлежат защите от коррозии лакокрасочными материалами I группы толщиной 80 мкм (например, один слой эмали ПФ-115 ГОСТ 6465-2023 - 40 мкм и одного слоя грунтовки ГФ-021 ГОСТ 25129-2020* - 40 мкм).
3. Работы по защите от коррозии производить в соответствии с требованиями ГОСТ Р 12.3.052-2020 "Система стандартов безопасности труда. Строительство. Работы антикоррозионные. Требования безопасности", СНиП 12-04-2002 "Безопасность труда в строительстве. Часть 2. Строительное производство".

Кирпичная кладка

Качество материалов применяемых для кирпичной и каменной кладки в зимних условиях (цем.-песч. раствор) вне зависимости паспортов на них, должны подвергаться систематическому контролю путем лабораторных испытаний. Материалы, качество (марки) которых не удовлетворяют требованиям проекта, к применению не допускаются !!!

Для кирпичной и каменной кладки применять способ с применением растворов с химическими добавками, способных твердеть при отрицательных температурах. Кладку выполнять методом цепной перевязки.

В качестве противоморозных добавок, обеспечивающих твердение раствора на морозе, рекомендуется применять поташ. Допускается применять и другие разновидности добавок, обеспечивающих твердение раствора на морозе, не вызывающих коррозии арматуры и каменных материалов кладки, обеспечивающих долговечность растворов в эксплуатационных условиях.

При использовании в качестве противоморозной добавки формиата натрия, который является сильным ускорителем схватывания, должны обеспечиваться условия сохранения рабочей подвижности раствора в течение 1,5-2 часов, т.е периода, достаточного для укладки его в дело. Для этой цели в раствор с добавкой формиата натрия вводится водный раствор СДБ или других замедлителей схватывания, рекомендованных головными научно-исследовательскими организациями.

Потребное количество СДБ устанавливается на пробных замесах,но должно быть не более 1% по весу (для портландцементов).

В случае преждевременного (ложно-тиксотропного) загустения растворов с добавкой формиата натрия рекомендуется производить их повторное перемешивание на месте работы. Для обеспечения твердения растворов рекомендуется начинать вводить в них минимальное количество (50%) противоморозных добавок за 10 -15 дней перед наступлением зимних условий производства работ.

Армирование стен и простенков этажей производить согласно проекта.

Марки раствора при температуре наружного воздуха от минус 4°С до минус 15°С принимать на один порядок выше, чем марки, предусмотренные проектом для летних условий строительства.

Интенсивное твердение растворов с противоморозными добавками введенными в количестве, указанном в таблице N1, происходит при минимальной температуре наружного воздуха - для формиата натрия до минус 15°С.

При температуре наружного воздуха до минус 3°С марки кирпича и блоков такие же как для летних условий.

При температуре наружного воздуха до минус 3°С в растворы рекомендуется вводить минимальное количество (5%) противоморозных добавок.

Кладочные растворы с химическими добавками рекомендуется приготавливать на портландцементах марки не ниже 400.

Требования к монтажу профилированной мембраны PLANTER или аналога

Выступы профилированной мембраны должны быть обращены к гидроизоляции. Нахлест между рулонами должен составлять не менее 4 выступов. Швы между полотнами должны быть проклеены лентой PLANTERBAND или аналогом.

Крепление профилированной мембраны осуществляется посредством специального крепежа PLANTER fixing или аналогом выше уровня гидроизоляции. Верхний край мембраны должен быть закрыт декоративной планкой PLANTER profile или аналогом. Затем осуществляется послойная засыпка грунтом.

Взам. инв. №

Подп. и дата

Инв. № подл.

id: 8002864

Изм.	Кол.уч	Лист	№ док.	Подпись	Дата	174-АР/25-1-9.7-АС1			
						Многоквартирные жилые дома с объектами инфраструктуры, расположенные по адресу: г. Екатеринбург, ул. Комбинатская. Жилой дом ГП-9			
Разраб.		Орехова			10.26	Паркинг ГП-9.7	Стадия	Лист	Листов
Пров.		Аникеева			10.26		Р	1	13
Н. контр.		Рябиков			10.26	Общие данные	ДЕВИЖН		
ГИП		Аверин			10.26				

Формат А2

Кладочный план подвала на отм. -3,680, -1,590

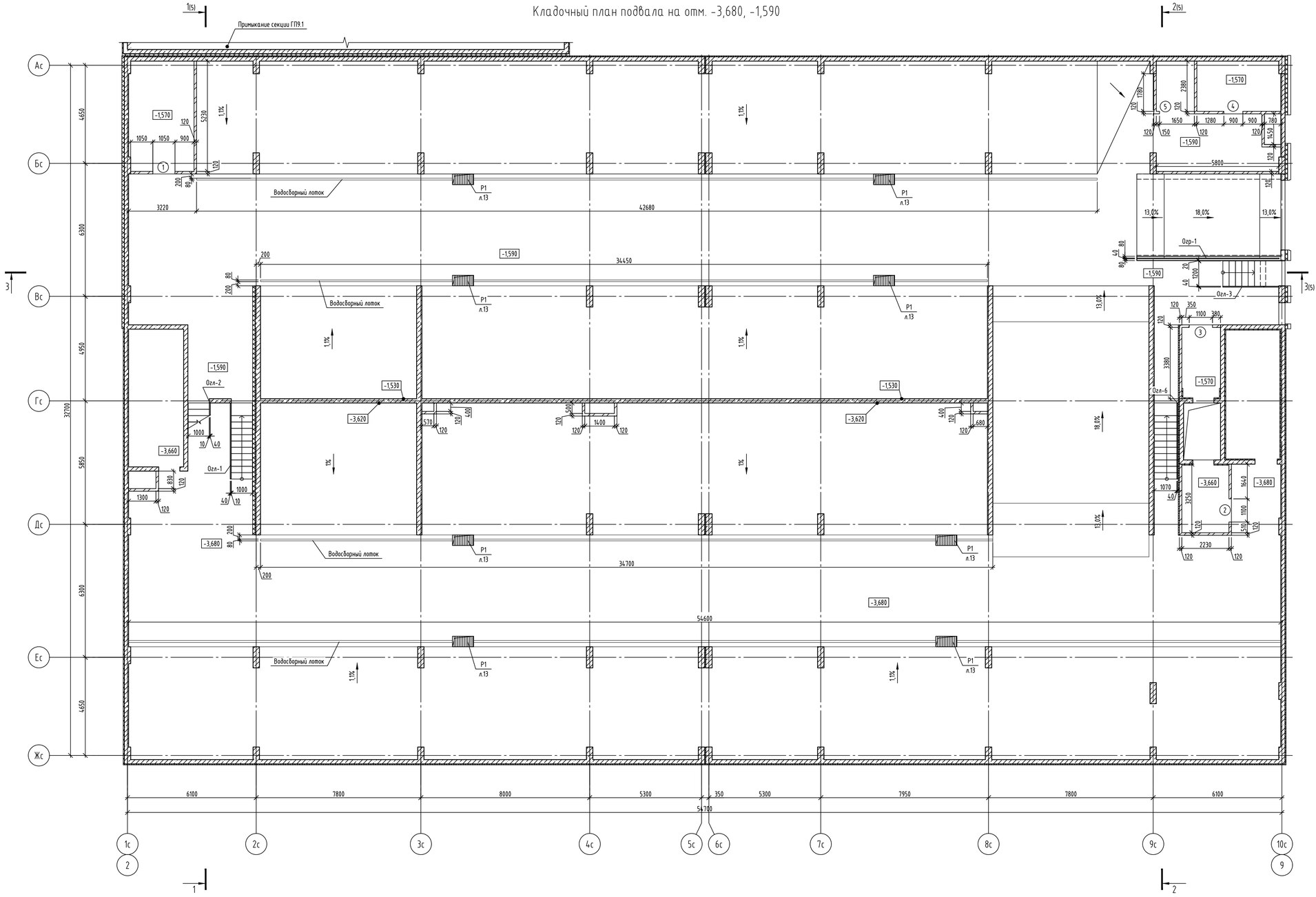

Ведомость проемов

Марка, поз.	Габариты ВхН, мм	Отметка низа	Примечание
1	1050x2100	-1,590	
2	1100x2100	-3,680	
3	1100x2100	-1,590	
4	900x2100	-1,590	
5	1650x2300	-1,590	

Спецификация лестничных ограждений и решёток подвала

Поз.	Обозначение	Наименование	Кол.	Масса ед., кг	Примечание
Р1	См. лист 13	Решетка металлическая	8	22,35	
Огл-1	См. лист 7	Лестничное ограждение Огл-1	1	55,32	
Огл-2	См. лист 8	Лестничное ограждение Огл-2	1	38,56	
Огл-3	См. лист 9	Лестничное ограждение Огл-3	1	32,08	
Огл-4	См. лист 11	Лестничное ограждение Огл-4	1	27,96	
Огл-5	См. лист 12	Лестничное ограждение Огл-5	1	15,16	
Огр-1	См. лист 10	Ограждение рампы Огр-1	1	86,68	

Спецификация элементов пола паркинга

Поз.	Обозначение	Наименование		Кол.	Масса ед., кг	Примечание
1		Швеллер 8У по ГОСТ 8240-97	п.м.	31,64	7,05	
2		Ф10 А500С ГОСТ 34028-2016, L=300	п.м.	274	0,19	

Узел установки водосборного лотка

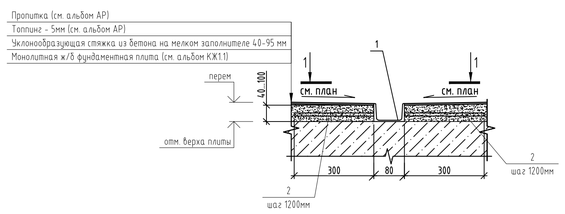

1-1

(Армированная стяжка условно не показана)

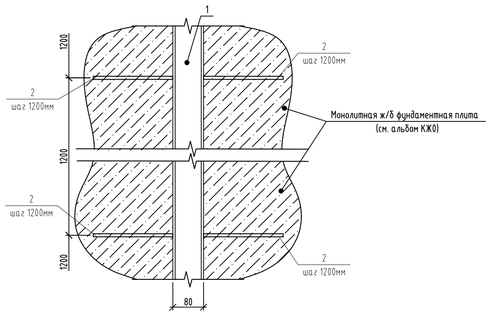

Условные обозначения

200 – Монолитные железобетонные конструкции (см. альбом 174-АР/25-1-9.7-КЖ1.2.В);

120 – Кладка из кирпича силикатного утолщенного полнотелого рядового марки СУРПо – »М100/»F25/1,8 ГОСТ 379-2015 на растворе М75 толщиной 120 мм.

50 – Теплоизоляция наружных стен на высоту (глубину) 2м, из экструдированного пенополистирола ГОСТ 32310-2020 γ=»35кг/м3, λ=0,035 Вт/м*С;

50 – Теплоизоляция деформационных швов из плит минераловатных (НГ) прочностью на сжатие »45 кПа, γ=»90кг/м3, λ=0,040 Вт/м*С;

(1) – Номер проема;

1. Привязку и размеры монолитных железобетонных стен, пилонов см. альбом 174-АР/25-1-9.7-КЖ1.2.В.
2. Указания по кладке и армированию перегородок и детали их крепления к несущим элементам, узлы см. листы 8, 9.
3. После пропуска инженерных коммуникаций все отверстия в стенах и перекрытиях заделать бетоном В7,5 на мелком заполнителе.
4. Перегородки, ограждающие инженерные коммуникации, возвести после завершения работ по монтажу коммуникаций.
5. Ведомость перемычек и спецификацию см. лист 4.
6. Данный лист смотреть совместно с альбомом 174-АР/25-1-9.7-АР1.
7. Привязку отверстий, маркировку перемычек см. на листах 3, 4.
8. Два первых ряда и последний (верхний) во всех кирпичных перегородках выполнить из камня стенового марки КСП-ПР-М100/D2200 ГОСТ6133-99 толщиной 120 мм. Между бетонным и силикатным кирпичом выполнить отсечную гидроизоляцию из рубероида/бикроста П (или аналог).

Изм.	Колуч	Лист	№ док.	Подпись	Дата	174-АР/25-1-9.7-АС1		
						Многоквартирные жилые дома с объектами инфраструктуры, расположенные по адресу: г. Екатеринбург, ул. Комбинатская. Жилой дом ГП-9		
Разраб.		Орехова			10.26	Паркинг ГП-9.7	Стадия	Лист	Листов
Пров.		Аникеева			10.26		Р	2	
Н. контр.		Рябиков			10.26	Кладочный план подвала на отм. -3,680, -1,590	ДЕВИЖН		

Формат А1

Подп. и дата | Инв. № дубл. | Взам. инв. № | Подп. и дата | Инв. № подл.

Схема расположения отверстий и перемычек на отм. -3,680, -1,590

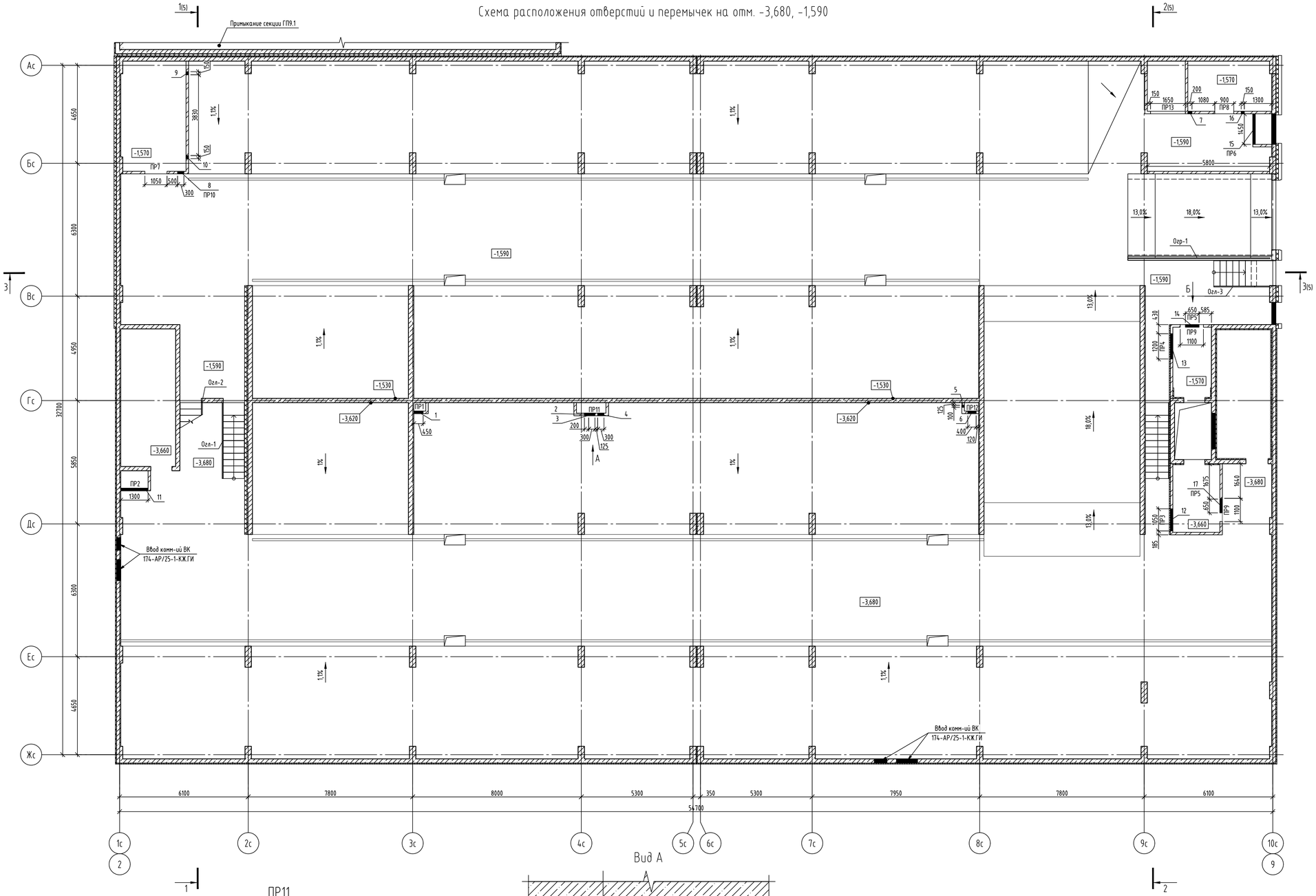

Ведомость отверстий

№ отв.	Размеры ВхН, мм	Отметка низа отв.	Примечание
1	450х300	-1,550	ВК
2	200х350	-1,680	ВК
3	300х220	-1,550	ВК
4	300х200	-1,530	ВК
5	100х100	-1,130	ВК
6	400х300	-1,300	ВК
7	200х250	+1,600	ВК
8	300х400	+1,460	ЭС
9	150х150	+1,950	ОВ
10	150х150	-1,390	ОВ
11	1250х700	-3,530	ОВ
12	1050х650	-3,530	ОВ
13	1200х650	-1,440	ОВ
14	650х650	+1,255	ОВ
15	1450х700	-1,440	ОВ
16	150х150	+1,950	ОВ
17	650х650	-1,480	ОВ

Вид Б

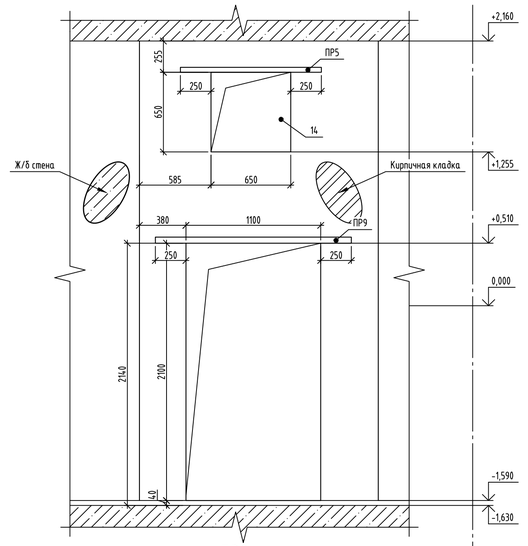

ПР2

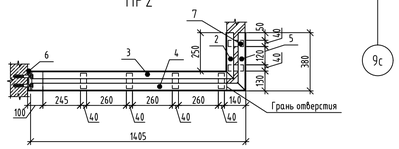

ПР11

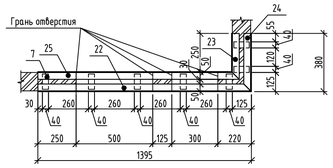

ПР3

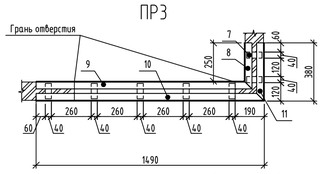

ПР6

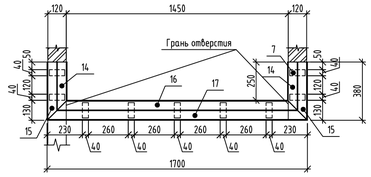

Вид А

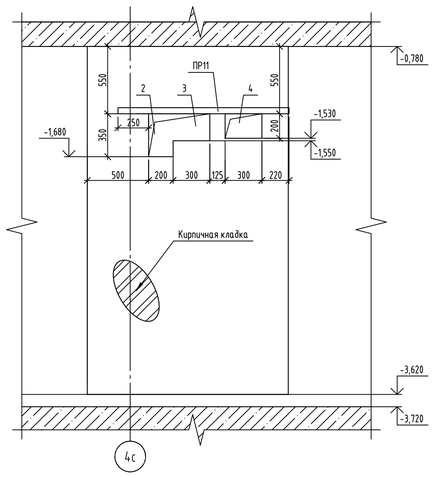

Условные обозначения

- Монолитные железобетонные конструкции (см. альбом 174-АР/25-1-9.7-КЖ1.2.В);
- Кладка из кирпича силикатного утолщенного полнотелого рядового марки СУРПо - «М100/»F25/1,8 ГОСТ 379-2015 на растворе М75 толщиной 120 мм;
- Теплоизоляция наружных стен на высоту (глубину) 2м, из экструдированного пенополистирола ГОСТ 32310-2020 χ=35кг/м3, λ=0,035 Вт/м*С;
- Теплоизоляция деформационных швов из плит минераловатных (НГ) прочностью на сжатие «45 кПа, χ=90кг/м3, λ=0,040 Вт/м*С;

ПР1 - Марка перемычки;

12 - Марка отверстия;

1. Привязку и размеры монолитных железобетонных стен, пилонов см. альбом 174-АР/25-1-9.7-КЖ1.2.В
2. Указания по кладке, армированию перегородок и детали их крепления к несущим элементам, см. узлы на л. 4.
3. После пропуска инженерных коммуникаций все отверстия в стенах и перекрытиях заделать бетоном В7,5 на мелком заполнителе.
4. Перегородки, ограждающие инженерные коммуникации, возвести после завершения работ по монтажу коммуникаций.
5. Ведомость перемычек и спецификация см. лист 4.
6. Данный лист смотреть совместно с альбомом 174-АР/25-1-9.7-АР1.

id: 8002864

Изм.	Колуч.	Лист	№ док.	Подпись	Дата
Разраб.		Орехова			10.26
Пров.		Аникеева			10.26
Н. контр.		Рябиков			10.26

174-АР/25-1-9.7-АС1

Многоквартирные жилые дома с объектами инфраструктуры, расположенные по адресу: г. Екатеринбург, ул. Комбинатская. Жилой дом ГП-9

Паркинг ГП-9.7

Стадия	Лист	Листов
Р	3	

Схема расположения отверстий и перемычек на отм. -3,680, -1,590

ДЕВИЖН

Формат А1

Подп. и дата | Инв. № дубл. | Взам. инв. № | Подп. и дата | Инв. № подл.

Ведомость перемычек

Марка	Схема сечения
ПР1 (L=450мм)	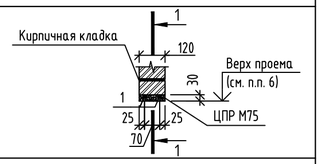
ПР2 (L=1300мм)	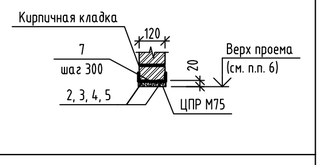
ПР3, ПР4, ПР9 (L=1050мм, 1200мм, 1100мм)	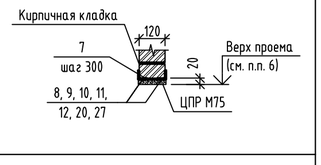
ПР5 (L=650мм)	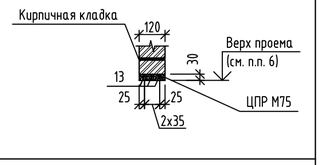
ПР6, ПР13 (L=1450мм, 1650мм)	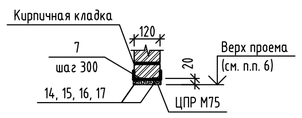
ПР7 (L=1050мм)	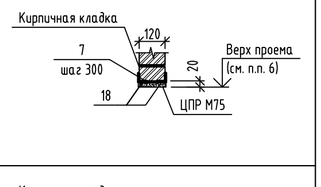
ПР8 (L=900мм)	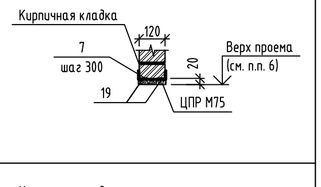
ПР10 (L=300мм)	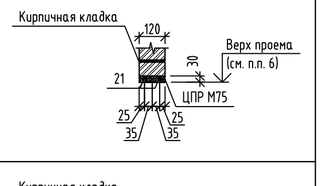
ПР11 (L=925мм)	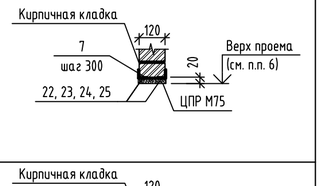
ПР12 (L=400мм)	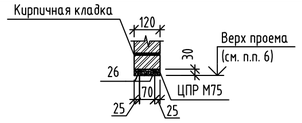

Спецификация элементов перемычек (начало)

Поз.	Обозначение	Наименование	Кол.	Масса ед., кг	Приме-чание
ПР1		Перемычка ПР1	1		на 1 марку
1		ф12 А500С, ГОСТ 34028-2016, L= 900	2	0,80	1,60
6		Уголок 100х8 ГОСТ 8509-93 / С245-4 ГОСТ 27772-2021 L= 180	1	2,21	2,21
ПР2		Перемычка ПР2	1		на 1 марку
2		Уголок 50х5 ГОСТ 8509-93 / С245-4 ГОСТ 27772-2021 L= 290	1	1,09	1,09
3		Уголок 50х5 ГОСТ 8509-93 / С245-4 ГОСТ 27772-2021 L= 1325	1	5,00	5,00
4		Уголок 50х5 ГОСТ 8509-93 / С245-4 ГОСТ 27772-2021 L= 1405	1	5,30	5,30
5		Уголок 50х5 ГОСТ 8509-93 / С245-4 ГОСТ 27772-2021 L= 370	1	1,39	1,39
6		Уголок 100х8 ГОСТ 8509-93 / С245-4 ГОСТ 27772-2021 L= 380	1	4,66	4,66
7		Лист 4х40х100 ГОСТ 103-2006 / С245-4 ГОСТ 27772-2021	7	0,13	0,91
ПР3		Перемычка ПР3	1		на 1 марку
7		Лист 4х40х100 ГОСТ 103-2006 / С245-4 ГОСТ 27772-2021	7	0,13	0,91
8		Уголок 50х5 ГОСТ 8509-93 / С245-4 ГОСТ 27772-2021 L= 250	1	0,94	0,94
9		Уголок 50х5 ГОСТ 8509-93 / С245-4 ГОСТ 27772-2021 L= 1410	1	5,32	5,32
10		Уголок 50х5 ГОСТ 8509-93 / С245-4 ГОСТ 27772-2021 L= 1490	1	5,62	5,62
11		Уголок 50х5 ГОСТ 8509-93 / С245-4 ГОСТ 27772-2021 L= 380	1	1,43	1,43
ПР4		Перемычка ПР4	1		на 1 марку
12		Уголок 50х5 ГОСТ 8509-93 / С245-4 ГОСТ 27772-2021 L= 1700	2	6,41	12,82
7		Лист 4х40х100 ГОСТ 103-2006 / С245-4 ГОСТ 27772-2021	6	0,13	0,78
ПР5		Перемычка ПР5	2		на 1 марку
13		ф12 А500С, ГОСТ 34028-2016, L= 1150	3	1,02	3,06
ПР6		Перемычка ПР6	1		на 1 марку
7		Лист 4х40х100 ГОСТ 103-2006 / С245-4 ГОСТ 27772-2021	9	0,13	1,17
14		Уголок 63х5 ГОСТ 8509-93 / С245-4 ГОСТ 27772-2021 L= 250	2	1,20	2,40
15		Уголок 63х5 ГОСТ 8509-93 / С245-4 ГОСТ 27772-2021 L= 380	2	1,83	3,66
16		Уголок 63х5 ГОСТ 8509-93 / С245-4 ГОСТ 27772-2021 L= 1570	1	7,55	7,55
17		Уголок 63х5 ГОСТ 8509-93 / С245-4 ГОСТ 27772-2021 L= 1700	1	8,18	8,18
ПР7		Перемычка ПР7	1		на 1 марку
18		Уголок 50х5 ГОСТ 8509-93 / С245-4 ГОСТ 27772-2021 L= 1550	2	5,84	11,68
7		Лист 4х40х100 ГОСТ 103-2006 / С245-4 ГОСТ 27772-2021	6	0,13	0,78
ПР8		Перемычка ПР8	1		на 1 марку
19		Уголок 40х4 ГОСТ 8509-93 / С245-4 ГОСТ 27772-2021 L= 1400	2	3,39	6,78
7		Лист 4х40х100 ГОСТ 103-2006 / С245-4 ГОСТ 27772-2021	5	0,13	0,65
ПР9		Перемычка ПР9	2		на 1 марку
20		Уголок 40х4 ГОСТ 8509-93 / С245-4 ГОСТ 27772-2021 L= 1600	2	3,87	7,74
7		Лист 4х40х100 ГОСТ 103-2006 / С245-4 ГОСТ 27772-2021	6	0,13	0,78
ПР10		Перемычка ПР10	1		на 1 марку
21		ф12 А500С, ГОСТ 34028-2016, L= 800	2	0,71	1,42
ПР11		Перемычка ПР11	1		на 1 марку
22		Уголок 40х4 ГОСТ 8509-93 / С245-4 ГОСТ 27772-2021 L= 1315	1	3,18	3,18
23		Уголок 40х4 ГОСТ 8509-93 / С245-4 ГОСТ 27772-2021 L= 250	1	0,61	0,61
24		Уголок 40х4 ГОСТ 8509-93 / С245-4 ГОСТ 27772-2021 L= 380	1	0,92	0,92
25		Уголок 40х4 ГОСТ 8509-93 / С245-4 ГОСТ 27772-2021 L= 1395	1	3,38	3,38
7		Лист 4х40х100 ГОСТ 103-2006 / С245-4 ГОСТ 27772-2021	7	0,13	0,91
ПР12		Перемычка ПР12	1		на 1 марку
26		ф12 А500С, ГОСТ 34028-2016, L= 800	2	0,71	1,42
6		Уголок 100х8 ГОСТ 8509-93 / С245-4 ГОСТ 27772-2021 L= 120	1	1,47	1,47

Спецификация элементов перемычек (окончание)

Поз.	Обозначение	Наименование	Кол.	Масса ед., кг	Приме-чание
ПР13		Перемычка ПР13	1		на 1 марку
27		Уголок 63х5 ГОСТ 8509-93 / С245-4 ГОСТ 27772-2021 L= 2150	2	10,34	20,68
4		Лист 4х40х100 ГОСТ 103-2006 / С245-4 ГОСТ 27772-2021	8	0,13	1,04

Узел крепления перемычки ПР1 к монолитному ж/б пилону

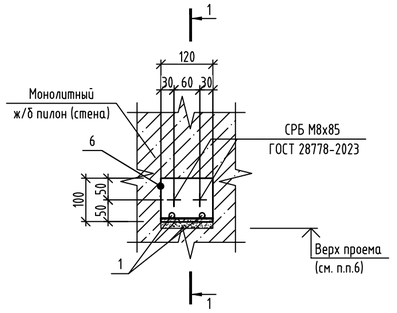

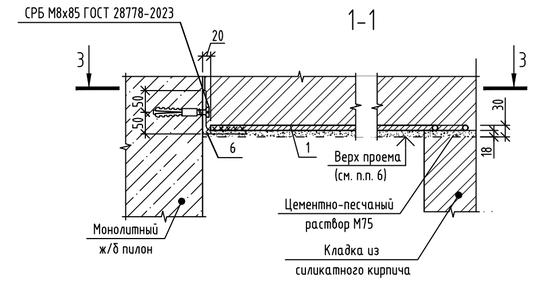

Узел крепления перемычки ПР2 к монолитному ж/б пилону

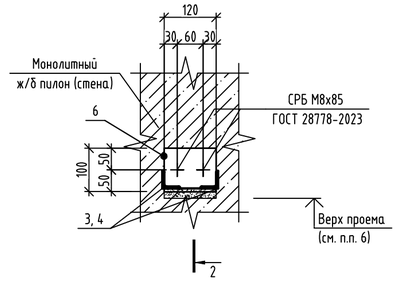

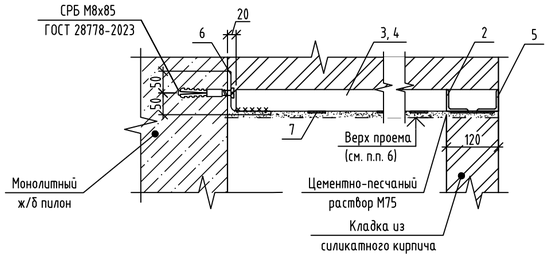

3-3

ПР1

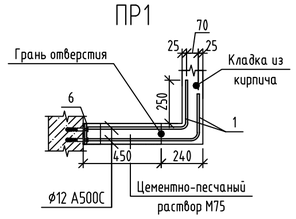

2-2

1. Общие указания по возведению конструкций см. л. 1.
2. Рядовые перемычки защитить слоем цементно-песчаного раствора М100. Толщина защитного слоя - не менее 20 мм.
3. Все виды сварочных работ выполнять в соответствии с требованиями СП 70.13330.2012. Все сварные соединения выполнять в соответствии с требованиями ГОСТ 5264-80 "Ручная дуговая сварка". Сварку элементов производить электродами Э42 по ГОСТ 9467-75*. Толщину шва принимать равной наименьшей толщине свариваемых элементов, но не менее 4 мм. Сварные швы должны быть равномерными по длине, непровары, пережоги и другие дефекты не допускаются. Сварные швы должны быть зачищены.
4. Для защиты от коррозии все металлические элементы (детали, анкера) огрунтовать и покрыть эмалью, общую толщину покрытия обеспечить не менее 80 мкм: грунт ГФ-021 по ГОСТ 25129-2020, эмаль ПФ-115 по ГОСТ 6465-2023 в 2 слоя.
5. Сталь конструкций С245-4 по ГОСТ 27772-2021. Арматурные соединения стержней к уголкам осуществлять по ГОСТ 14098-2014 (тип соединения Н1-Рш).
6. Отметку верха проемов, ведомости проемов и отверстий смотри л. 3.
7. Перемычки Пр2, Пр3, Пр6, Пр11 разработаны на л.3.

id: 8002864

Изм.	Кол.уч	Лист	№ док.	Подпись	Дата	174-АР/25-1-9.7-АС1		
						Многоквартирные жилые дома с объектами инфраструктуры, расположенные по адресу: г. Екатеринбург, ул. Комбинатская. Жилой дом ГП-9		
Разраб.		Орехова			10.26	Паркинг ГП-9.7	Стадия: Р	Лист: 4	Листов:
Пров.		Аникеева			10.26				
Н. контр.		Рябиков			10.26	Перемычки подземного этажа. Узлы крепления перемычек	ДЕВИЖН		

Подп. и дата | Инв. № дубл. | Взам. инв. № | Подп. и дата | Инв. № подл.

Формат А2

Разрез 1-1 (л.2)

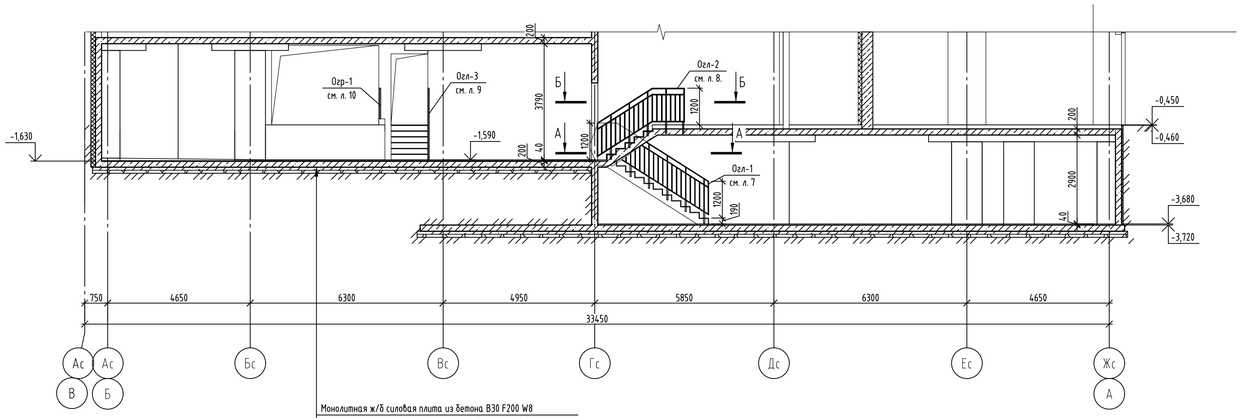

Монолитная ж/б силовая плита из бетона В30 F200 W8
Бетонная подготовка из бетона В7,5 ГОСТ 26633-2015 - 100 мм
Полиэтиленовая пленка 200 мкм
Щебеночная подготовка из щебня фр. 20-40 ГОСТ 8267-93 - 100мм
Уплотненный слой естественного грунта

А-А

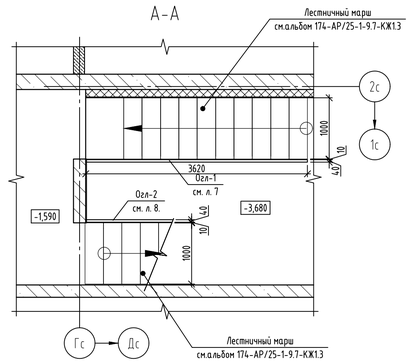

Б-Б

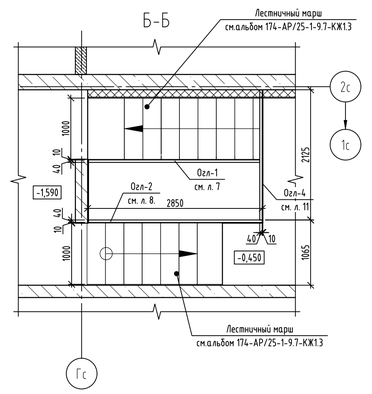

Разрез 2-2 (л.2)

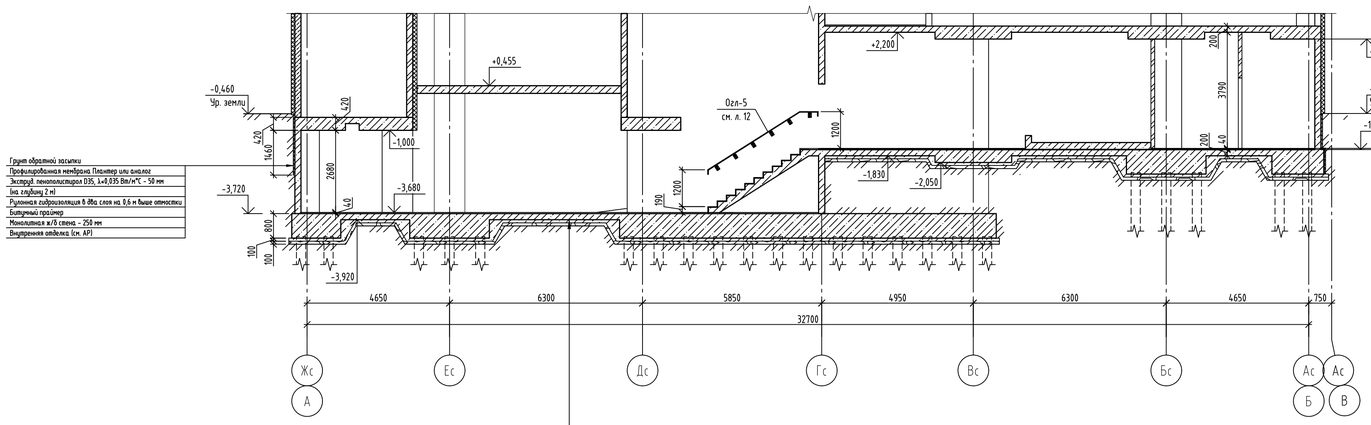

Грунт обратной засыпки
Профилированная мембрана Плантер или аналог
Экструд. пенополистирол (ЭПС, λ=0,035 Вт/м*С - 50 мм
(на глубину 2 м)
Рулонная гидроизоляция в два слоя на 0,6 м выше отмостки
Битумный праймер
Монолитная ж/б стена - 250 мм
Внутренняя отделка (см. АР)

Монолитная ж/б силовая плита из бетона В30 F200 W8
Бетонная подготовка из бетона В7,5 ГОСТ 26633-2015 - 100 мм
Полиэтиленовая пленка 200 мкм
Щебеночная подготовка из щебня фр. 20-40 ГОСТ 8267-93 - 100мм
Уплотненный слой естественного грунта

В-В

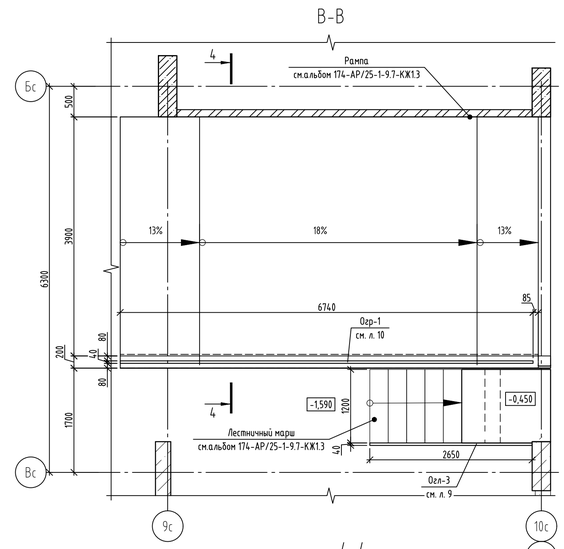

4-4

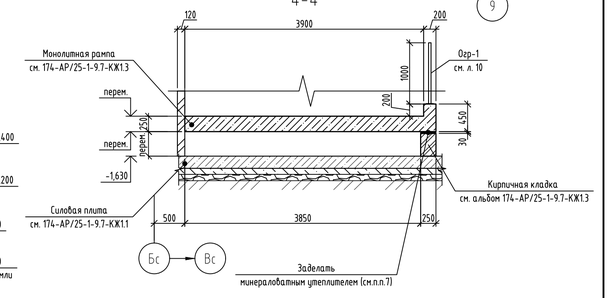

Разрез 3-3 (л.2)

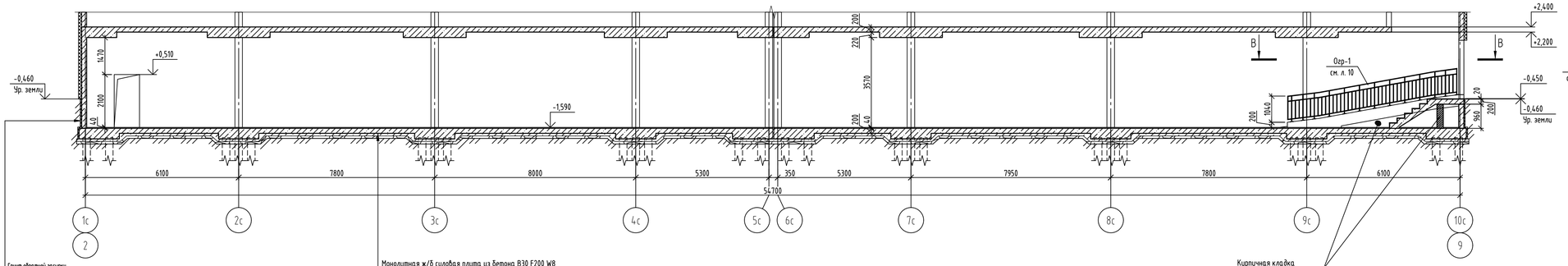

Грунт обратной засыпки
Профилированная мембрана Плантер или аналог
Экструд. пенополистирол (ЭПС, λ=0,035 Вт/м*С - 50 мм
(на глубину 2 м)
Рулонная гидроизоляция в два слоя на 0,6 м выше отмостки
Битумный праймер
Монолитная ж/б стена - 250 мм
Внутренняя отделка (см. АР)

Монолитная ж/б силовая плита из бетона В30 F200 W8
Бетонная подготовка из бетона В7,5 ГОСТ 26633-2015 - 100 мм
Полиэтиленовая пленка 200 мкм
Щебеночная подготовка из щебня фр. 20-40 ГОСТ 8267-93 - 100мм
Уплотненный слой естественного грунта

Кирпичная кладка
см. альбом 174-АР/25-1-9.7-КЖ1.3

1. Общие указания по возведению конструкций см. на листе 1.
2. Привязку и размеры монолитных железобетонных стен, пилонов см. альбом 174-АР/25-1-9.7-КЖ1.2.В.
3. Данный лист смотреть совместно с л. 2.
4. Оконные и дверные проёмы показаны условно.
5. Элементы ограждения лестниц см.л. 7-12.
6. Декоративные решения по отделке фасадов на разрезах условно не показаны.
7. Открытые участки утеплителя обработать герметиком для защиты от снижения.

id: 8002864

						174-АР/25-1-9.7-АС1	
						Многоквартирные жилые дома с объектами инфраструктуры, расположенные по адресу: г. Екатеринбург, ул. Комбинатская. Жилой дом ГП-9	
Изм.	Кол.уч	Лист	№ док	Подпись	Дата		
Разраб.		Орехова			10.26	Паркинг ГП-9.7	Стадия: Р; Лист: 5; Листов:
Пров.		Аникеева			10.26		
Н. контр.		Рябиков			10.26	Разрез 1-1. Разрез 2-2. Разрез 3-3	ДЕВИЖН

Формат А1

Подп. и дата | Инв. № подл. | Взам. инв. № | Подп. и дата | Инв. № подл.

Крепление перегородки из кирпича в подвале к монолитной стене сбоку

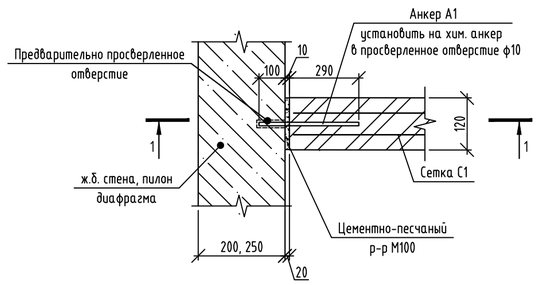

1-1

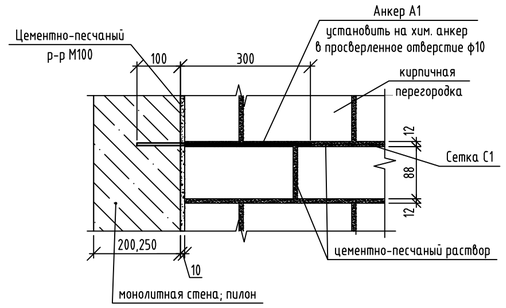

Крепление перегородки 120мм из кирпича к плите перекрытия

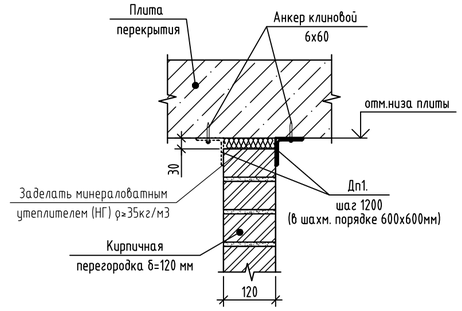

Опирание перегородки 120мм из кирпича на фундаментную плиту

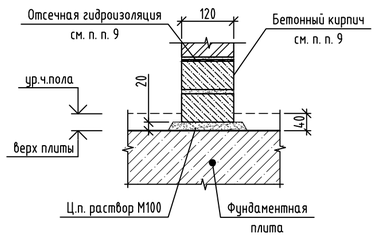

А(7, 8, 9, 12)

Узел крепления ограждения лестницы к лестничному маршу

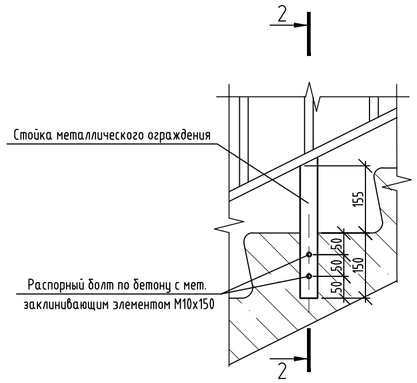

2-2

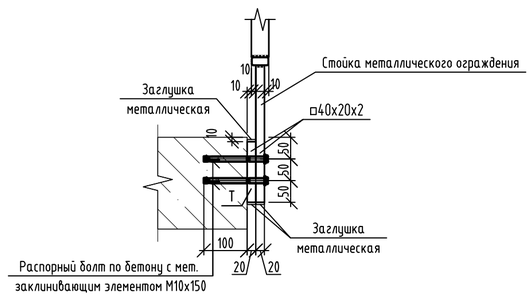

Спецификация элементов армирования и крепления перегородок

Поз.	Обозначение	Наименование	Кол. на эт.		Масса ед., кг	Приме-чание
			Подвал	Всего		
Дп1	данный лист	Деталь Дп1	78	78		
А1	данный лист	Анкер А1	217	217		
С1	СТО 36554501-043-2015	Сетка базальтовая 50/50-25Х25, b=126мм L= м.п.	543	543		

Спецификация деталей Дп1, анкеров А1 (на 1 шт.)

Марка изде-лия	Поз. дет.	Наименование	Кол.	Масса ед., кг	Масса изделия, кг
Дп1		Уголок $\frac{\text{L63х5 ГОСТ 8509-93}}{\text{С245-4 ГОСТ 27772-2015}}$ L =100	1	0,48	
А1		Ø8 А500С ГОСТ 34028-2016, L=400	1	0,16	

1. Производство работ вести в строгом соответствии с требованиями СП 70.13330.2012 " Несущие и ограждающие конструкции ", проекта производства работ и указаниями настоящего проекта. Кладку кирпичных перегородок подвала толщиной 120мм выполнять из кирпича силикатного утолщенного полнотелого рядового марки СУРПо - М100/ F25/1,8 ГОСТ 379-2015 на растворе М75. Кладку перегородок подвала армировать в горизонтальных швах сеткой С1 - 50/50-25Х25 b=125мм СТО 36554501-043-2015 через каждые 3 ряда кладки.
2. Компенсационные зазоры 20, 30 мм между несущим каркасом (перекрытием) и перегородками 120 мм заполнять негорючим упругим материалом (минплита НГ, монтажная пена противопожарная, полиуретановые прокладки и уплотнители), оштукатуренные цементно-песчаным раствором не менее М75.
3. Силикатный блок крепить к вертикальным несущим конструкциям с помощью уголков из перфорированной оцинкованной полосы 150х120х0.8 в уровне сеток.
4. Кирпичную кладку перегородок крепить к вертикальным несущим конструкциям с помощью анкеров А1 из стержней Ø8 А500С длиной 400 мм с шагом через 7 рядов кладки по высоте, устанавливаемых в уровне сеток. Кладочную сетку привязать к анкерам. Анкера А1 устанавливать в ж/б монолитные стены и пилоны на химические анкеры в предварительно просверленные отверстия, избегая попадания в рабочую арматуру. В качестве хим. акнера использовать ВІТ 200 (или аналоги).
5. К перекрытию кладку крепить с помощью деталей Дп1, Дп2, Дп3 с шагом 1000 мм не менее двух креплений на простенок.
6. Первый ряд кладки выполнить на цементно-песчаном растворе, толщина шва максимум 10-30мм (см. узлы на данном листе). При толщине шва 30мм выполнить армирование сеткой С1 - 50/50-25Х25 b=125мм СТО 36554501-043-2015.
7. Для защиты от коррозии все металлические элементы (детали, анкера) огрунтовать и покрыть эмалью, общую толщину покрытия обеспечить не менее 80 мкм: грунт ГФ-021 по ГОСТ 25129-2020, эмаль ПФ-115 по ГОСТ 6465-2023 в 2 слоя.
8. Сталь конструкций С245-4 по ГОСТ 27772-2021.
9. Два первых ряда и последний (верхний) во всех кирпичных перегородках, являющихся ограждающими конструкциями кладовых, выполнить из камня стенового марки КСП-ПР-М100/D2200 ГОСТ6133-99 толщиной 120 мм. Между бетонным и силикатным кирпичом выполнить отсечную гидроизоляцию из цементно-песчаного раствора в соотношении 1:3 (одна часть цемента на три части песка).
10. Лист читать совместно с л. 2.

Изм.	Кол.уч	Лист	№ док.	Подпись	Дата	174-АР/25-1-9.7-АС1		
						Многоквартирные жилые дома с объектами инфраструктуры, расположенные по адресу: г. Екатеринбург, ул. Комбинатская. Жилой дом ГП-9		
Разраб.		Орехова			10.26	Паркинг ГП-9.7	Стадия	Лист	Листов
Пров.		Аникеева			10.26		Р	6	
Н. контр.		Рябиков			10.26	Узлы элементов крепления перегородок подземного этажа.	ДЕВИЖН		

Согласовано

Взам. инв. №

Подп. и дата

Инв. № подл.

id: 8002864

Формат А2

Спецификация элементов ограждения Огл-1

Марка изде-лия	Поз. дет.	Наименование	Кол.	Масса 1 дет., кг	Масса изделия, кг
Огл-1	1	Труба □ 40х20х2 ГОСТ 8645-68* / С245-4 ГОСТ 27772-2021 L= 625	1	1.06	55.38
	2	Труба □ 40х20х2 ГОСТ 8645-68* / С245-4 ГОСТ 27772-2021 L= 3545	2	6.03	
	3	Труба □ 40х20х2 ГОСТ 8645-68* / С245-4 ГОСТ 27772-2021 L= 445	1	0.76	
	4	Труба □ 40х20х2 ГОСТ 8645-68* / С245-4 ГОСТ 27772-2021 L= 145	1	0.25	
	5	Труба □ 40х20х2 ГОСТ 8645-68* / С245-4 ГОСТ 27772-2021 L= 530	1	0.90	
	6	Труба □ 40х20х2 ГОСТ 8645-68* / С245-4 ГОСТ 27772-2021 L= 700	4	1.19	
	7	Труба □ 40х20х2 ГОСТ 8645-68* / С245-4 ГОСТ 27772-2021 L= 155	1	0.26	
	8	Труба □ 40х20х2 ГОСТ 8645-68* / С245-4 ГОСТ 27772-2021 L= 1100	1	1.87	
	9	Труба □ 20х20х1,5 ГОСТ 8645-68* / С245-4 ГОСТ 27772-2021 L= 870	15	0.77	
	10	Труба □ 40х20х2 ГОСТ 8645-68* / С245-4 ГОСТ 27772-2021 L= 1065	5	1.81	
	11	Труба □ 40х20х2 ГОСТ 8645-68* / С245-4 ГОСТ 27772-2021 L= 635	1	1.08	
	12	Труба □ 40х20х2 ГОСТ 8645-68* / С245-4 ГОСТ 27772-2021 L= 1060	1	1.80	
	13	Труба □ 20х20х1,5 ГОСТ 8645-68* / С245-4 ГОСТ 27772-2021 L= 860	3	0.76	
	14	Труба □ 40х20х2 ГОСТ 8645-68* / С245-4 ГОСТ 27772-2021 L= 1080	1	1.84	
	15	Труба □ 40х20х2 ГОСТ 8645-68* / С245-4 ГОСТ 27772-2021 L= 290	2	0.49	
	Т	Труба □ 40х20х2 ГОСТ 8645-68* / С245-4 ГОСТ 27772-2021 L= 140	7	0.24	
	16	Труба □ 40х20х2 ГОСТ 8645-68* / С245-4 ГОСТ 27772-2021 L= 375	5	0.64	

Ограждение Огл-1

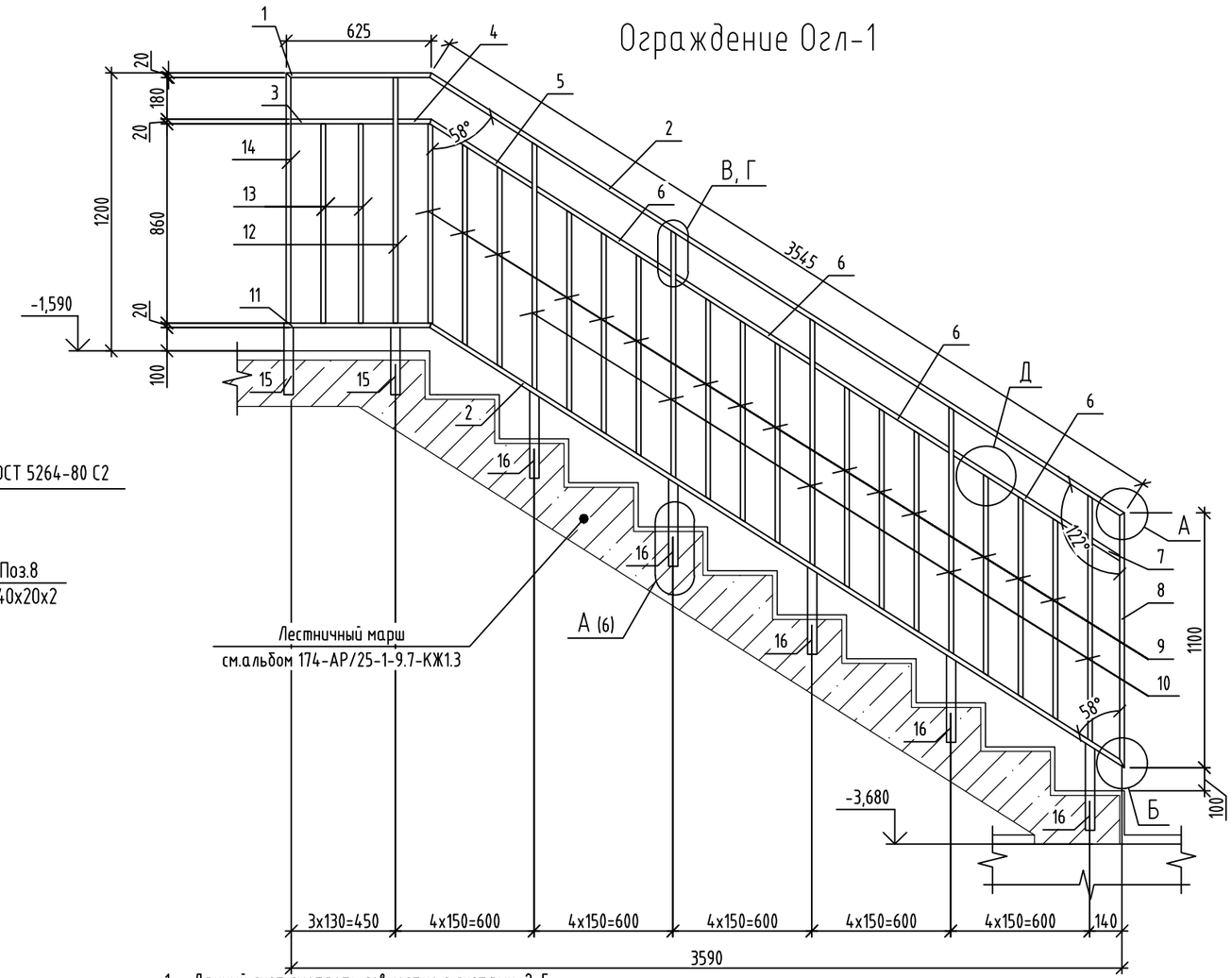

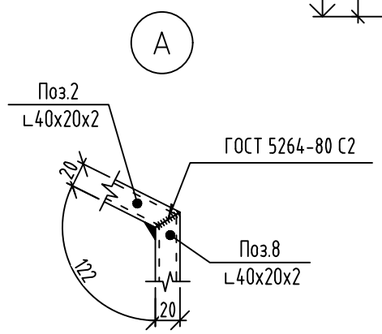

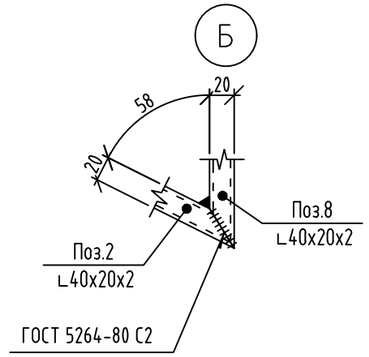

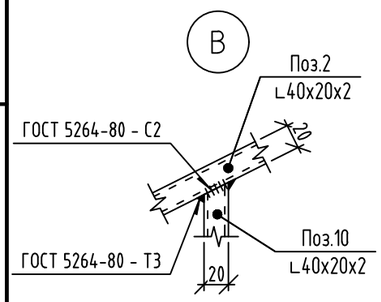

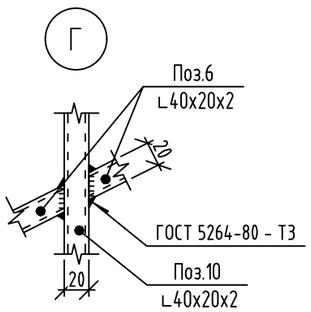

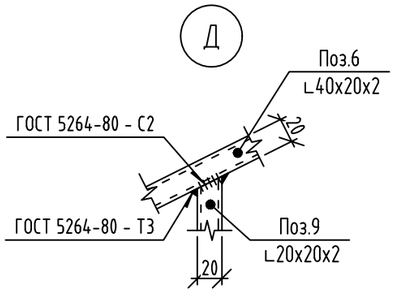

1. Данный лист смотреть совместно с листами 2, 5.
2. Изготовление и монтаж стальных конструкций производить в соответствии: СП 16.13330.2017 "СНиП II-23-81* Стальные конструкции". ГОСТ 5264-80. " Ручная дуговая сварка. Соединения сварные. Основные типы, конструктивные элементы и размеры "
3. Сварку стальных элементов производить электродами типа Э42 по ГОСТ 9467-75. Катет сварных швов принять по наименьшей толщине свариваемых элементов, кроме оговоренных. Сварные швы должны иметь равномерное по длине сечение. Непровары, пережоги и др. дефекты сварных швов не допускаются..
4. Сталь конструкций С245-4 по ГОСТ 27772-2021.
5. Для защиты от коррозии все металлические элементы огрунтовать и покрыть эмалью, общую толщину покрытия обеспечить не менее 80 мкм: грунт ГФ-021 по ГОСТ 25129-2020, эмаль ПФ-115 по ГОСТ 6465-2023 за два раза.
6. Ограждения лестничных маршей соединять между собой на межэтажных площадках и площадках этажей в уровнях горизонтальных элементов.
7. Расход в спецификации элементов указан на 1 марку изделия.
8. Все открытые торцы труб заглушить пластинами 2х40х20 ГОСТ 19903-2015 из стали С245-4 по ГОСТ 27772-2021.
9. Изготовление и приемку ограждений выполнять по ГОСТ 25772-2021.
10. Крепление ограждения лестницы к лестничному маршу см. на л.6.

Изм.	Кол.уч	Лист	№ док.	Подпись	Дата
Разраб.		Орехова			10.26
Пров.		Аникеева			10.26
Н. контр.		Рябиков			10.26

174-АР/25-1-9.7-АС1

Многоквартирные жилые дома с объектами инфраструктуры, расположенные по адресу: г. Екатеринбург, ул. Комбинатская. Жилой дом ГП-9

Паркинг ГП-9.7

Стадия	Лист	Листов
Р	7	

Ограждение лестницы Огл-1

ДЕВИЖН

Формат А3

Подп. и дата | Инв. № дубл. | Взам. инв. № | Подп. и дата | Инв. № подл.

id: 8002864

Спецификация элементов ограждения Огл-2

Марка изде-лия	Поз. дет.	Наименование	Кол.	Масса 1 дет., кг	Масса изделия, кг
Огл-2	1	Труба □ 40х20х2 ГОСТ 8645-68* / С245-4 ГОСТ 27772-2021 L= 1055	1	1.79	38.56
	2	Труба □ 40х20х2 ГОСТ 8645-68* / С245-4 ГОСТ 27772-2021 L= 2125	1	3.61	
	3	Труба □ 40х20х2 ГОСТ 8645-68* / С245-4 ГОСТ 27772-2021 L= 570	1	0.48	
	4	Труба □ 40х20х2 ГОСТ 8645-68* / С245-4 ГОСТ 27772-2021 L= 446	1	0.38	
	5	Труба □ 40х20х2 ГОСТ 8645-68* / С245-4 ГОСТ 27772-2021 L= 170	1	0.29	
	6	Труба □ 40х20х2 ГОСТ 8645-68* / С245-4 ГОСТ 27772-2021 L= 700	3	1.19	
	7	Труба □ 40х20х2 ГОСТ 8645-68* / С245-4 ГОСТ 27772-2021 L= 1065	1	1.81	
	8	Труба □ 20х20х1,5 ГОСТ 8645-68* / С245-4 ГОСТ 27772-2021 L= 870	8	0.77	
	9	Труба □ 40х20х2 ГОСТ 8645-68* / С245-4 ГОСТ 27772-2021 L= 1100	1	1.87	
	10	Труба □ 40х20х2 ГОСТ 8645-68* / С245-4 ГОСТ 27772-2021 L= 1060	1	1.80	
	11	Труба □ 20х20х1,5 ГОСТ 8645-68* / С245-4 ГОСТ 27772-2021 L= 860	5	0.76	
	12	Труба □ 20х20х1,5 ГОСТ 8645-68* / С245-4 ГОСТ 27772-2021 L= 865	1	0.77	
	13	Труба □ 40х20х2 ГОСТ 8645-68* / С245-4 ГОСТ 27772-2021 L= 1100	1	1.87	
	14	Труба □ 40х20х2 ГОСТ 8645-68* / С245-4 ГОСТ 27772-2021 L= 1060	1	1.80	
	15	Труба □ 40х20х2 ГОСТ 8645-68* / С245-4 ГОСТ 27772-2021 L= 2135	1	3.63	
	16	Труба □ 40х20х2 ГОСТ 8645-68* / С245-4 ГОСТ 27772-2021 L= 380	5	0.65	
	Т	Труба □ 40х20х2 ГОСТ 8645-68* / С245-4 ГОСТ 27772-2021 L= 140	7	0.24	

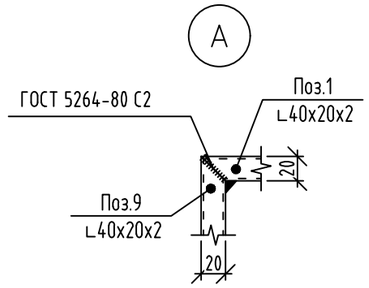

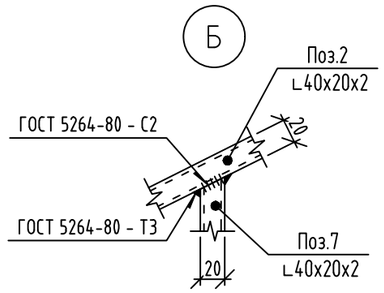

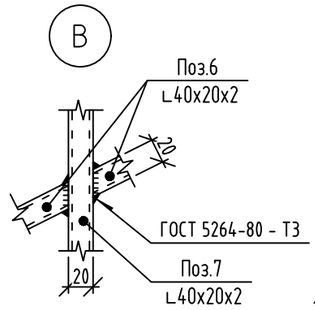

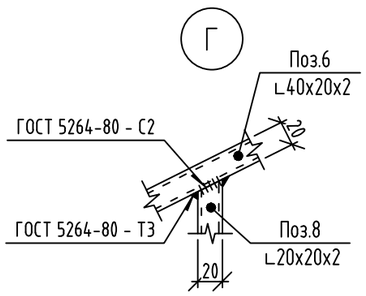

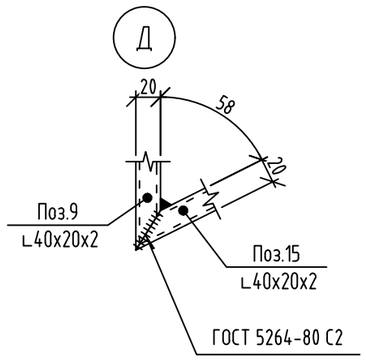

Ограждение Огл-2

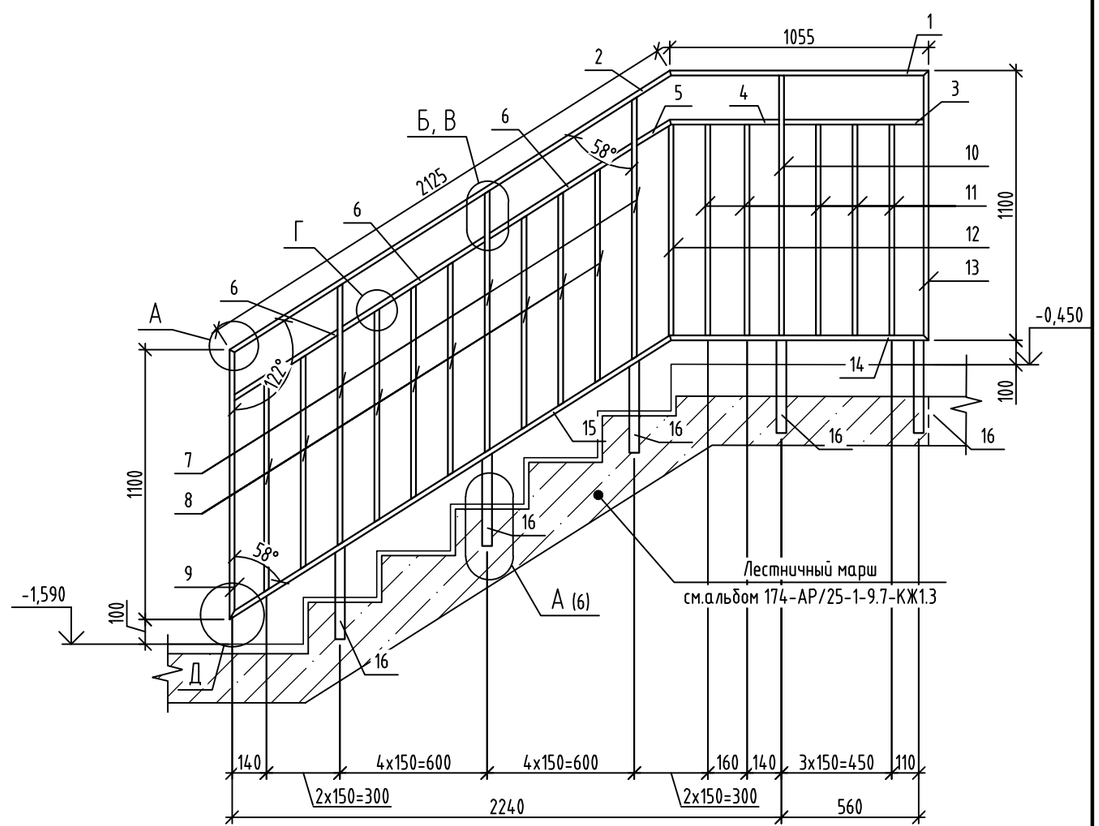

1. Данный лист смотреть совместно с листами 2, 5.
2. Изготовление и монтаж стальных конструкций производить в соответствии: СП 16.13330.2017 "СНиП II-23-81* Стальные конструкции". ГОСТ 5264-80. " Ручная дуговая сварка. Соединения сварные. Основные типы, конструктивные элементы и размеры "
3. Сварку стальных элементов производить электродами типа Э42 по ГОСТ 9467-75. Катет сварных швов принять по наименьшей толщине свариваемых элементов, кроме оговоренных. Сварные швы должны иметь равномерное по длине сечение. Непровары, пережоги и др. дефекты сварных швов не допускаются..
4. Сталь конструкций С245-4 по ГОСТ 27772-2021.
5. Для защиты от коррозии все металлические элементы огрунтовать и покрыть эмалью, общую толщину покрытия обеспечить не менее 80 мкм: грунт ГФ-021 по ГОСТ 25129-2020, эмаль ПФ-115 по ГОСТ 6465-2023 за два раза.
6. Ограждения лестничных маршей соединять между собой на межэтажных площадках и площадках этажей в уровнях горизонтальных элементов.
7. Расход в спецификации элементов указан на 1 марку изделия.
8. Все открытые торцы труб заглушить пластинами 2х40х20 ГОСТ 19903-2015 из стали С245-4 по ГОСТ 27772-2021.
9. Изготовление и приемку ограждений выполнять по ГОСТ 25772-2021.
10. Крепление ограждения лестницы к лестничному маршу см. на л.6.

id: 8002864

Изм.	Кол.уч	Лист	№ док.	Подпись	Дата	174-АР/25-1-9.7-АС1			
						Многоквартирные жилые дома с объектами инфраструктуры, расположенные по адресу: г. Екатеринбург, ул. Комбинатская. Жилой дом ГП-9			
Разраб.		Орехова			10.26	Паркинг ГП-9.7	Стадия	Лист	Листов
Пров.		Аникеева			10.26		Р	8	
Н. контр.		Рябиков			10.26	Ограждение лестницы Огл-2	ДЕВИЖН		

Подп. и дата | Инв. № дубл. | Взам. инв. № | Подп. и дата | Инв. № подл.

Формат А3

Спецификация элементов ограждения Огл-3

Марка изде-лия	Поз. дет.	Наименование	Кол.	Масса 1 дет., кг	Масса изделия, кг
Огл-3	1	Труба □ 40х20х2 ГОСТ 8645-68* / С245-4 ГОСТ 27772-2021 L= 465	1	0.79	32.08
	2	Труба □ 40х20х2 ГОСТ 8645-68* / С245-4 ГОСТ 27772-2021 L= 1770	1	3.01	
	3	Труба □ 40х20х2 ГОСТ 8645-68* / С245-4 ГОСТ 27772-2021 L= 1100	1	0.93	
	4	Труба □ 20х20х1,5 ГОСТ 8645-68* / С245-4 ГОСТ 27772-2021 L= 870	2	0.77	
	5	Труба □ 40х20х2 ГОСТ 8645-68* / С245-4 ГОСТ 27772-2021 L= 1070	3	1.82	
	6	Труба □ 40х20х2 ГОСТ 8645-68* / С245-4 ГОСТ 27772-2021 L= 1080	1	1.84	
	7	Труба □ 40х20х2 ГОСТ 8645-68* / С245-4 ГОСТ 27772-2021 L= 175	1	0.30	
	8	Труба □ 20х20х1,5 ГОСТ 8645-68* / С245-4 ГОСТ 27772-2021 L= 700	2	0.62	
	9	Труба □ 40х20х2 ГОСТ 8645-68* / С245-4 ГОСТ 27772-2021 L= 160	1	0.27	
	10	Труба □ 40х20х2 ГОСТ 8645-68* / С245-4 ГОСТ 27772-2021 L= 1425	1	2.42	
	11	Труба □ 40х20х2 ГОСТ 8645-68* / С245-4 ГОСТ 27772-2021 L= 1156	1	1.97	
	12	Труба □ 40х20х2 ГОСТ 8645-68* / С245-4 ГОСТ 27772-2021 L= 450	1	0.77	
	13	Труба □ 20х20х1,5 ГОСТ 8645-68* / С245-4 ГОСТ 27772-2021 L= 380	3	0.34	
	14	Труба □ 20х20х1,5 ГОСТ 8645-68* / С245-4 ГОСТ 27772-2021 L= 860	6	0.76	
	15	Труба □ 40х20х2 ГОСТ 8645-68* / С245-4 ГОСТ 27772-2021 L= 690	1	1.17	
	16	Труба □ 40х20х2 ГОСТ 8645-68* / С245-4 ГОСТ 27772-2021 L= 670	1	1.14	
	17	Труба □ 40х20х2 ГОСТ 8645-68* / С245-4 ГОСТ 27772-2021 L= 1080	1	1.84	
	19	Труба □ 40х20х2 ГОСТ 8645-68* / С245-4 ГОСТ 27772-2021 L= 270	1	0.46	
	Т	Труба □ 40х20х2 ГОСТ 8645-68* / С245-4 ГОСТ 27772-2021 L= 140	5	0.24	

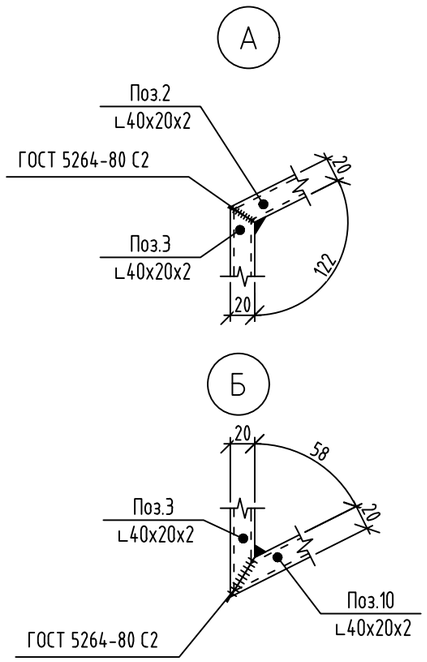

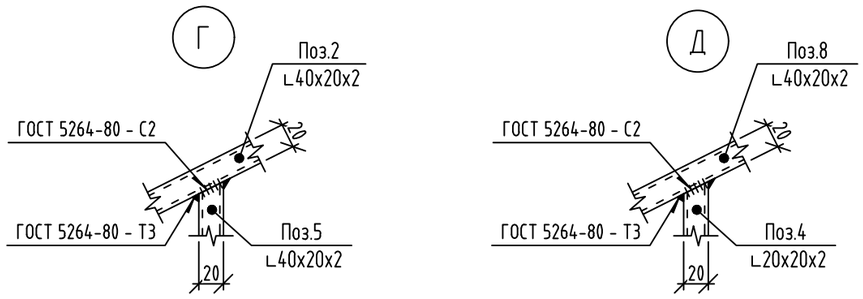

id: 8002864

Ограждение Огл-3

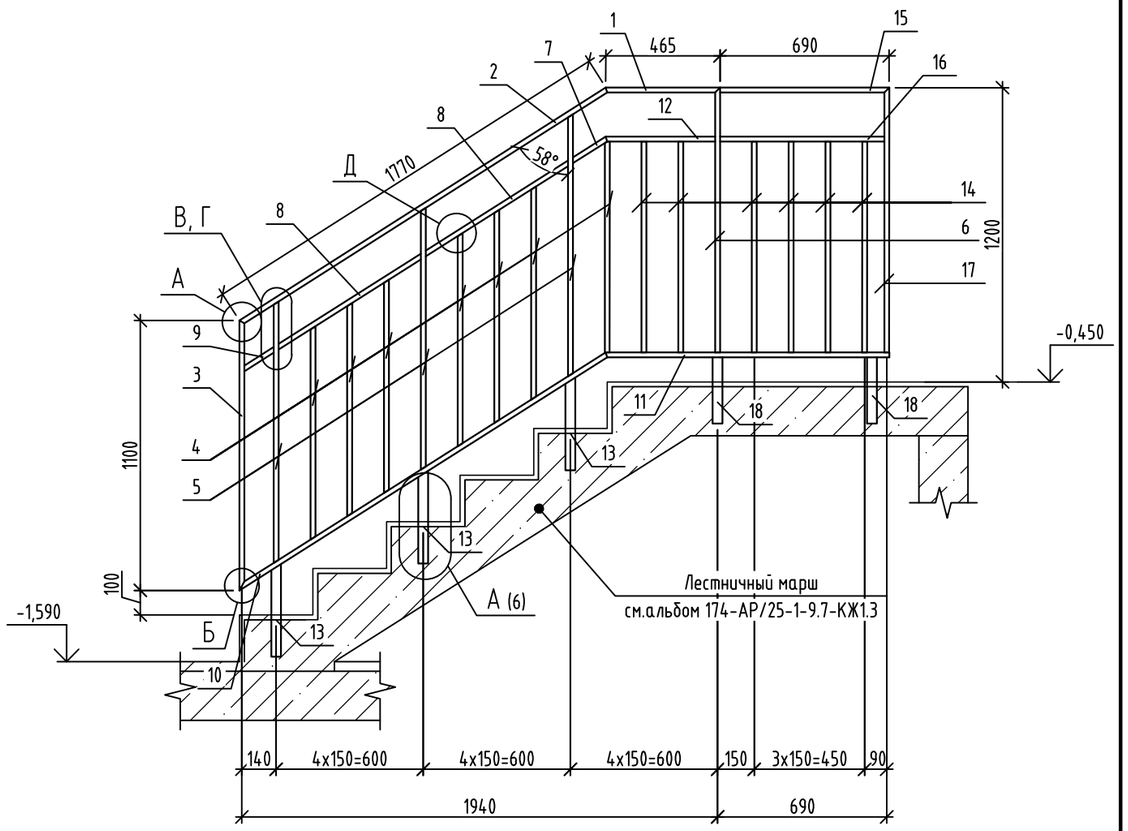

1. Данный лист смотреть совместно с листами 2, 5.
2. Изготовление и монтаж стальных конструкций производить в соответствии: СП 16.13330.2017 "СНиП II-23-81* Стальные конструкции". ГОСТ 5264-80. " Ручная дуговая сварка. Соединения сварные. Основные типы, конструктивные элементы и размеры "
3. Сварку стальных элементов производить электродами типа Э42 по ГОСТ 9467-75. Катет сварных швов принять по наименьшей толщине свариваемых элементов, кроме оговоренных. Сварные швы должны иметь равномерное по длине сечение. Непровары, пережоги и др. дефекты сварных швов не допускаются..
4. Сталь конструкций С245-4 по ГОСТ 27772-2021.
5. Для защиты от коррозии все металлические элементы огрунтовать и покрыть эмалью, общую толщину покрытия обеспечить не менее 80 мкм: грунт ГФ-021 по ГОСТ 25129-2020, эмаль ПФ-115 по ГОСТ 6465-2023 за два раза.
6. Ограждения лестничных маршей соединять между собой на межэтажных площадках и площадках этажей в уровнях горизонтальных элементов.
7. Расход в спецификации элементов указан на 1 марку изделия.
8. Все открытые торцы труб заглушить пластинами 2х40х20 ГОСТ 19903-2015 из стали С245-4 по ГОСТ 27772-2021.
9. Изготовление и приемку ограждений выполнять по ГОСТ 25772-2021.
10. Крепление ограждения лестницы к лестничному маршу см. на л.6.

Изм.	Кол.уч	Лист	№ док.	Подпись	Дата
Разраб.		Орехова			10.26
Пров.		Аникеева			10.26
Н. контр.		Рябиков			10.26

174-АР/25-1-9.7-АС1

Многоквартирные жилые дома с объектами инфраструктуры, расположенные по адресу: г. Екатеринбург, ул. Комбинатская. Жилой дом ГП-9

Паркинг ГП-9.7

Стадия	Лист	Листов
Р	9	

Ограждения лестницы Огл-3

ДЕВИЖН

Формат А3

Подп. и дата | Инв. № дубл. | Взам. инв. № | Подп. и дата | Инв. № подл.

Спецификация элементов ограждения Огр-1

Марка изде-лия	Поз. дет.	Наименование	Кол.	Масса 1 дет., кг	Масса изделия, кг
Огр-1	1	Труба □ 40х20х2 ГОСТ 8645-68* / С245-4 ГОСТ 27772-2021 L= 952	1	1.62	86.68
	2	Труба □ 40х20х2 ГОСТ 8645-68* / С245-4 ГОСТ 27772-2021 L= 4605	1	7.83	
	3	Труба □ 40х20х2 ГОСТ 8645-68* / С245-4 ГОСТ 27772-2021 L= 1275	1	2.17	
	4	Труба □ 40х20х2 ГОСТ 8645-68* / С245-4 ГОСТ 27772-2021 L= 135	1	0.23	
	5	Труба □ 20х20х1,5 ГОСТ 8645-68* / С245-4 ГОСТ 27772-2021 L= 440	6	0.39	
	6	Труба □ 40х20х2 ГОСТ 8645-68* / С245-4 ГОСТ 27772-2021 L= 200	2	0.34	
	7	Труба □ 40х20х2 ГОСТ 8645-68* / С245-4 ГОСТ 27772-2021 L= 395	2	0.67	
	8	Труба □ 40х20х2 ГОСТ 8645-68* / С245-4 ГОСТ 27772-2021 L= 595	12	1.01	
	9	Труба □ 40х20х2 ГОСТ 8645-68* / С245-4 ГОСТ 27772-2021 L= 540	2	0.92	
	10	Труба □ 40х20х2 ГОСТ 8645-68* / С245-4 ГОСТ 27772-2021 L= 60	2	0.10	
	11	Труба □ 40х20х2 ГОСТ 8645-68* / С245-4 ГОСТ 27772-2021 L= 405	2	0.69	
	12	Труба □ 40х20х2 ГОСТ 8645-68* / С245-4 ГОСТ 27772-2021 L= 155	1	0.26	
	13	Труба □ 40х20х2 ГОСТ 8645-68* / С245-4 ГОСТ 27772-2021 L= 940	1	1.60	
	14	Труба □ 40х20х2 ГОСТ 8645-68* / С245-4 ГОСТ 27772-2021 L= 1020	11	1.73	
	15	Труба □ 20х20х1,5 ГОСТ 8645-68* / С245-4 ГОСТ 27772-2021 L= 705	32	0.63	
	16	Труба □ 40х20х2 ГОСТ 8645-68* / С245-4 ГОСТ 27772-2021 L= 1050	1	1.79	
	17	Полоса 140х140х6 ГОСТ 103-2006 / С245-4 ГОСТ 27772-2021	13	0,93	

Ограждение рампы Огр-1

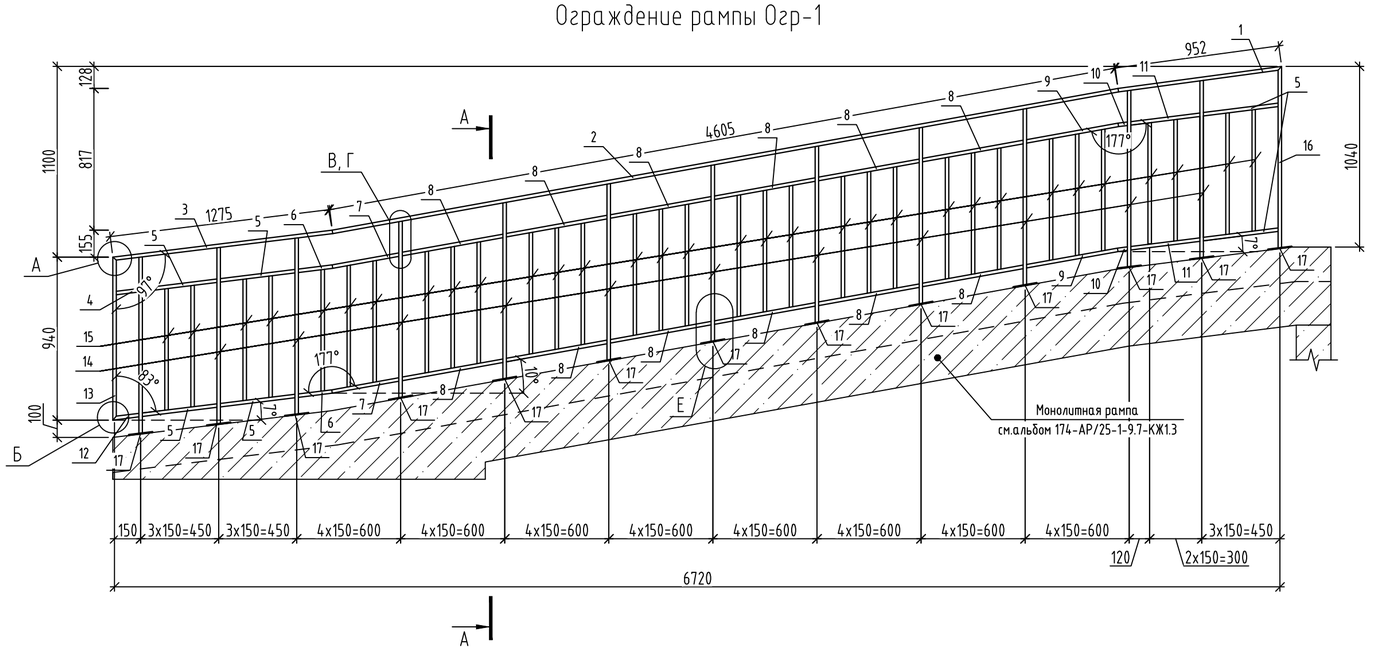

Фрагмент установки стоек ограждения рампы Огр-1

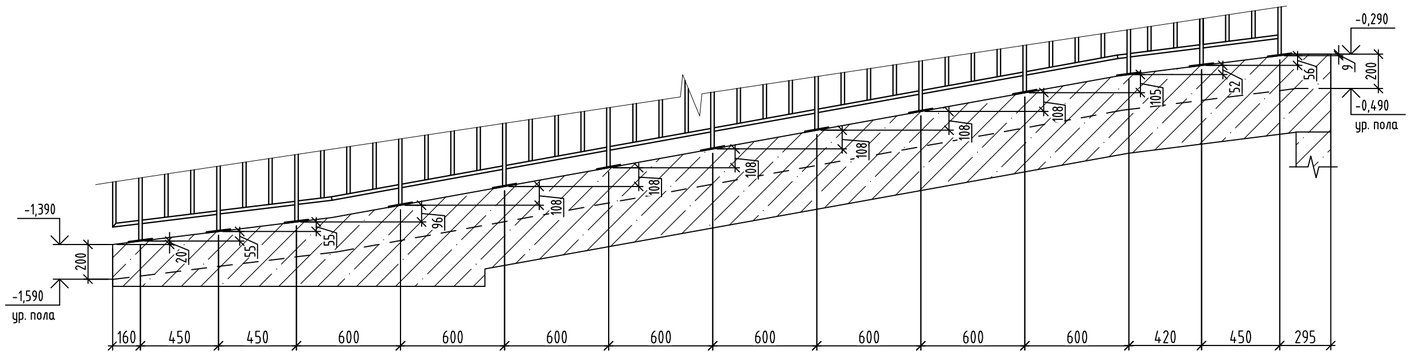

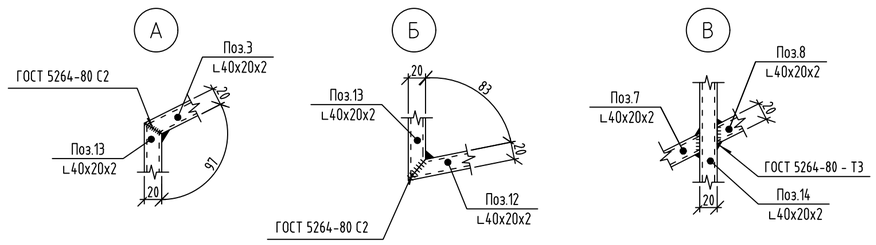

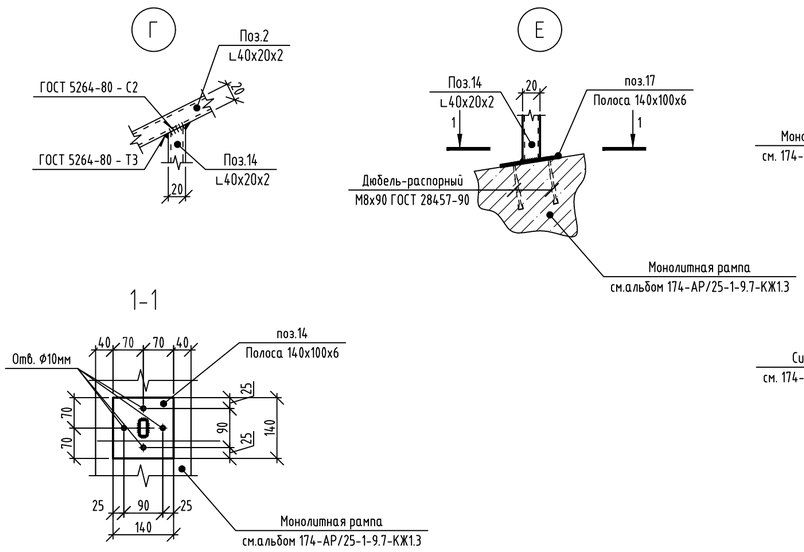

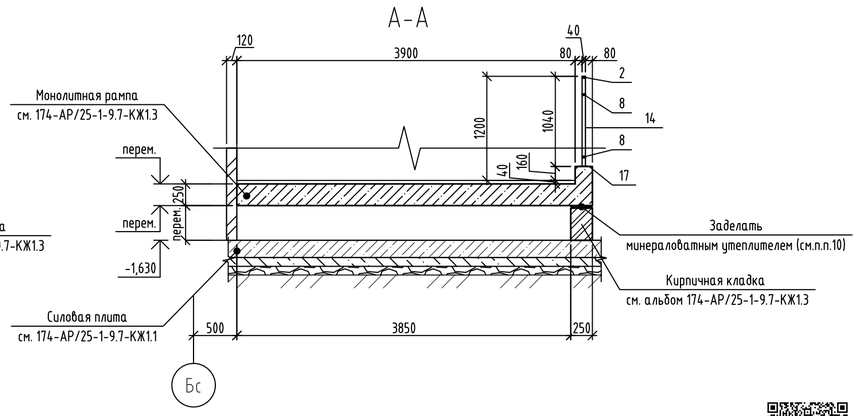

1. Данный лист смотреть совместно с листами 2, 5.
2. Изготовление и монтаж стальных конструкций производить в соответствии: СП 16.13330.2017 "СНиП II-23-81* Стальные конструкции". ГОСТ 5264-80. " Ручная дуговая сварка. Соединения сварные. Основные типы, конструктивные элементы и размеры "
3. Сварку стальных элементов производить электродами типа Э42 по ГОСТ 9467-75. Катет сварных швов принять по наименьшей толщине свариваемых элементов, кроме оговоренных. Сварные швы должны иметь равномерное по длине сечение. Непровары, пережоги и др. дефекты сварных швов не допускаются..
4. Сталь конструкций С245-4 по ГОСТ 27772-2021.
5. Для защиты от коррозии все металлические элементы огрунтовать и покрыть эмалью, общую толщину покрытия обеспечить не менее 80 мкм: грунт ГФ-021 по ГОСТ 25129-2020, эмаль ПФ-115 по ГОСТ 6465-2023 за два раза.
6. Ограждения лестничных маршей соединять между собой на межэтажных площадках и площадках этажей в уровнях горизонтальных элементов.
7. Расход в спецификации элементов указан на 1 марку изделия.
8. Все открытые торцы труб заглушить пластинами 2х40х20 ГОСТ 19903-2015 из стали С245-4 по ГОСТ 27772-2021.
9. Изготовление и приемку ограждений выполнять по ГОСТ 25772-2021.
10. Открытые участки утеплителя обработать герметиком для защиты от гниения.

id: 8002864

Изм.	Кол.уч	Лист	№ док.	Подпись	Дата	174-АР/25-1-9.7-АС1		
						Многоквартирные жилые дома с объектами инфраструктуры, расположенные по адресу: г. Екатеринбург, ул. Комбинатская. Жилой дом ГП-9		
Разраб.		Орехова			10.26	Паркинг ГП-9.7	Стадия	Лист	Листов
Пров.		Аникеева			10.26		Р	10	
Н. контр.		Рябиков			10.26	Ограждение рампы Огр-1	ДЕВИЖН		

Согласовано

Взам. инв. №

Подп. и дата

Инв. № подл.

Формат А2

Спецификация элементов ограждения Огл-4

Марка изде-лия	Поз. дет.	Наименование	Кол.	Масса 1 дет., кг	Масса изделия, кг
Огл-4	1	Труба □ 40х20х2 ГОСТ 8645-68* / С245-4 ГОСТ 27772-2021 L= 2120	2	3.60	27.96
	2	Труба □ 40х20х2 ГОСТ 8645-68* / С245-4 ГОСТ 27772-2021 L= 540	1	0.92	
	3	Труба □ 40х20х2 ГОСТ 8645-68* / С245-4 ГОСТ 27772-2021 L= 580	2	0.99	
	4	Труба □ 40х20х2 ГОСТ 8645-68* / С245-4 ГОСТ 27772-2021 L= 360	1	0.61	
	5	Труба □ 20х20х2 ГОСТ 8645-68* / С245-4 ГОСТ 27772-2021 L= 860	10	0.72	
	6	Труба □ 40х20х2 ГОСТ 8645-68* / С245-4 ГОСТ 27772-2021 L= 1060	3	1.80	
	6	Труба □ 40х20х2 ГОСТ 8645-68* / С245-4 ГОСТ 27772-2021 L= 380	3	0.65	
	8	Полоса 140х100х6 ГОСТ 103-2006 / С245-4 ГОСТ 27772-2021	3	0,66	
	Т	Труба □ 40х20х2 ГОСТ 8645-68* / С245-4 ГОСТ 27772-2021 L= 140	3	0.24	

Ограждение Огл-4

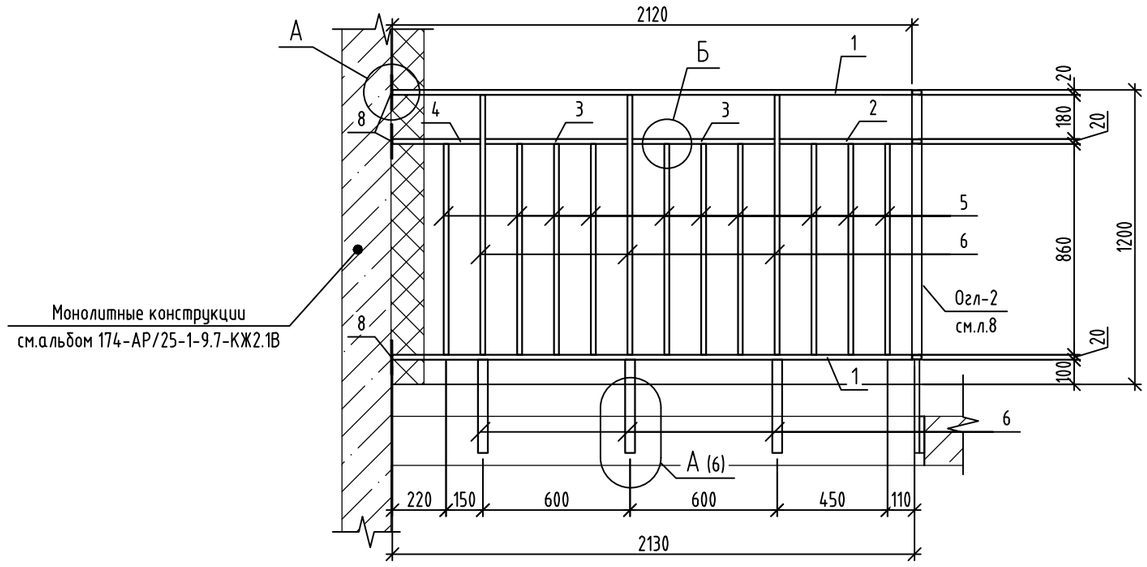

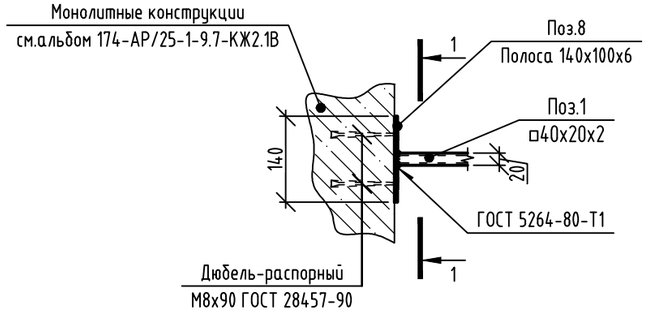

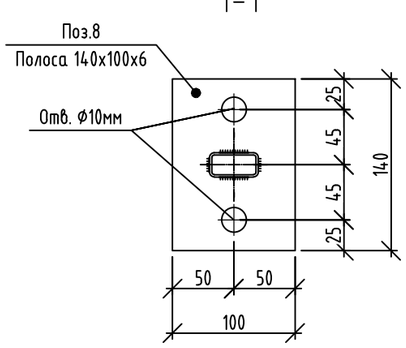

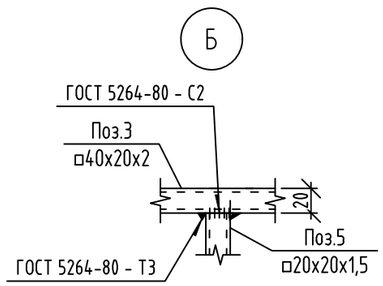

1. Данный лист смотреть совместно с листами 2, 5.
2. Изготовление и монтаж стальных конструкций производить в соответствии: СП 16.13330.2017 "СНиП II-23-81* Стальные конструкции". ГОСТ 5264-80. " Ручная дуговая сварка. Соединения сварные. Основные типы, конструктивные элементы и размеры "
3. Сварку стальных элементов производить электродами типа Э42 по ГОСТ 9467-75. Катет сварных швов принять по наименьшей толщине свариваемых элементов, кроме оговоренных. Сварные швы должны иметь равномерное по длине сечение. Непровары, пережоги и др. дефекты сварных швов не допускаются..
4. Сталь конструкций С245-4 по ГОСТ 27772-2021.
5. Для защиты от коррозии все металлические элементы огрунтовать и покрыть эмалью, общую толщину покрытия обеспечить не менее 80 мкм: грунт ГФ-021 по ГОСТ 25129-2020, эмаль ПФ-115 по ГОСТ 6465-2023 за два раза.
6. Ограждения лестничных маршей соединять между собой на межэтажных площадках и площадках этажей в уровнях горизонтальных элементов.
7. Расход в спецификации элементов указан на 1 марку изделия.
8. Все открытые торцы труб заглушить пластинами 2х40х20 ГОСТ 19903-2015 из стали С245-4 по ГОСТ 27772-2021.
9. Изготовление и приемку ограждений выполнять по ГОСТ 25772-2021.
10. Крепление ограждения лестницы к лестничному маршу см. на л.6.

id: 8002864

Изм.	Кол.уч	Лист	№ док.	Подпись	Дата	174-АР/25-1-9.7-АС1			
						Многоквартирные жилые дома с объектами инфраструктуры, расположенные по адресу: г. Екатеринбург, ул. Комбинатская. Жилой дом ГП-9			
Разраб.		Орехова			10.26	Паркинг ГП-9.7	Стадия	Лист	Листов
Пров.		Аникеева			10.26		Р	11	
Н. контр.		Рябиков			10.26	Ограждение лестницы Огл-4	ДЕВИЖН		

Подп. и дата | Инв. № дубл. | Взам. инв. № | Подп. и дата | Инв. № подл.

Ограждение Огл-5

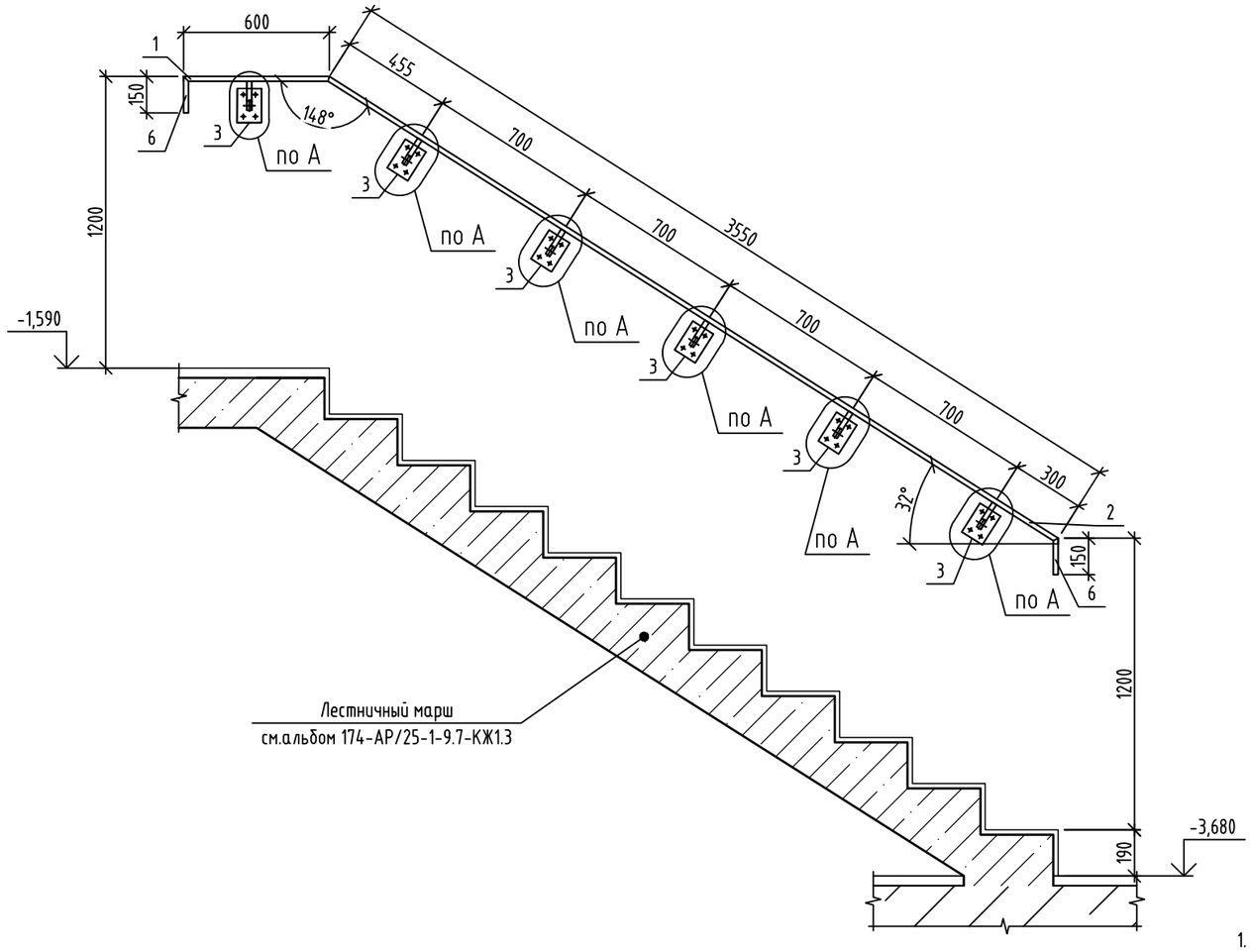

Спецификация элементов ограждения Огл-5

Марка изделия	Поз. дет.	Наименование	Кол.	Масса 1 дет., кг	Масса изделия, кг
Огл-5	1	Труба □ 40х20х2 ГОСТ 8639-82* / С245-4 ГОСТ 27772-2021 L= 600	1	1.02	15.16
	2	Труба □ 40х20х2 ГОСТ 8639-82* / С245-4 ГОСТ 27772-2021 L= 3565	1	6.06	
	3	Полоса 140х100х6 ГОСТ 103-2006 / С245-4 ГОСТ 27772-2021	6	0,66	
	4	Труба □ 40х20х2 ГОСТ 8639-82* / С245-4 ГОСТ 27772-2021 L= 120	6	0.20	
	5	Труба □ 40х20х2 ГОСТ 8639-82* / С245-4 ГОСТ 27772-2021 L= 95	6	0.16	
	6	Труба □ 40х20х2 ГОСТ 8639-82* / С245-4 ГОСТ 27772-2021 L= 150	2	0.26	
		Дюбель-распорный М8х90 ГОСТ 28457-90	24	0,06	

А

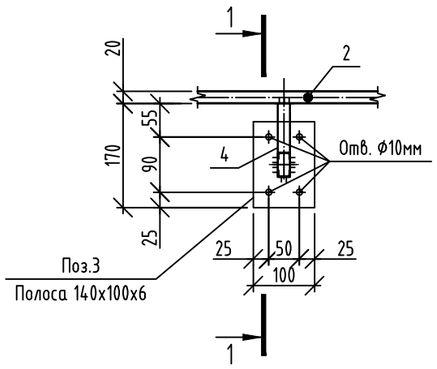

1-1

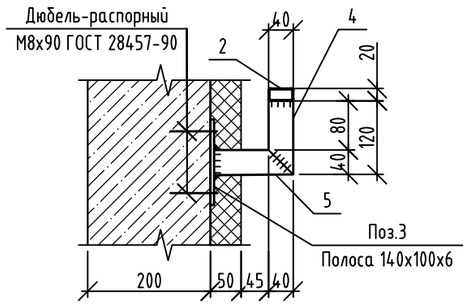

1. Данный лист смотреть совместно с листами 2, 5.
2. Изготовление и монтаж стальных конструкций производить в соответствии: СП 16.13330.2017 "СНиП II-23-81* Стальные конструкции". ГОСТ 5264-80. " Ручная дуговая сварка. Соединения сварные. Основные типы, конструктивные элементы и размеры "
3. Сварку стальных элементов производить электродами типа Э42 по ГОСТ 9467-75. Катет сварных швов принять по наименьшей толщине свариваемых элементов, кроме оговоренных. Сварные швы должны иметь равномерное по длине сечение. Непровары, пережоги и др. дефекты сварных швов не допускаются..
4. Сталь конструкций С245-4 по ГОСТ 27772-2021.
5. Для защиты от коррозии все металлические элементы огрунтовать и покрыть эмалью, общую толщину покрытия обеспечить не менее 80 мкм: грунт ГФ-021 по ГОСТ 25129-2020, эмаль ПФ-115 по ГОСТ 6465-2023 за два раза.
6. Расход в спецификации элементов указан на 1 марку изделия.
7. Все открытые торцы труб заглушить пластинами 2х40х20 ГОСТ 19903-2015 из стали С245-4 по ГОСТ 27772-2021.
8. Изготовление и приемку ограждений выполнять по ГОСТ 25772-2021.

id: 8002864

Изм.	Кол.уч	Лист	№ док.	Подпись	Дата
Разраб.		Орехова			10.26
Пров.		Аникеева			10.26
Н. контр.		Рябиков			10.26

174-АР/25-1-9.7-АС1

Многоквартирные жилые дома с объектами инфраструктуры, расположенные по адресу: г. Екатеринбург, ул. Комбинатская. Жилой дом ГП-9

Паркинг ГП-9.7

Стадия	Лист	Листов
Р	12	

Ограждение лестницы Огл-5

ДЕВИЖН

Формат А3

Подп. и дата | Инв. № дубл. | Взам. инв. № | Подп. и дата | Инв. № подл.

Решетка металлическая Р1

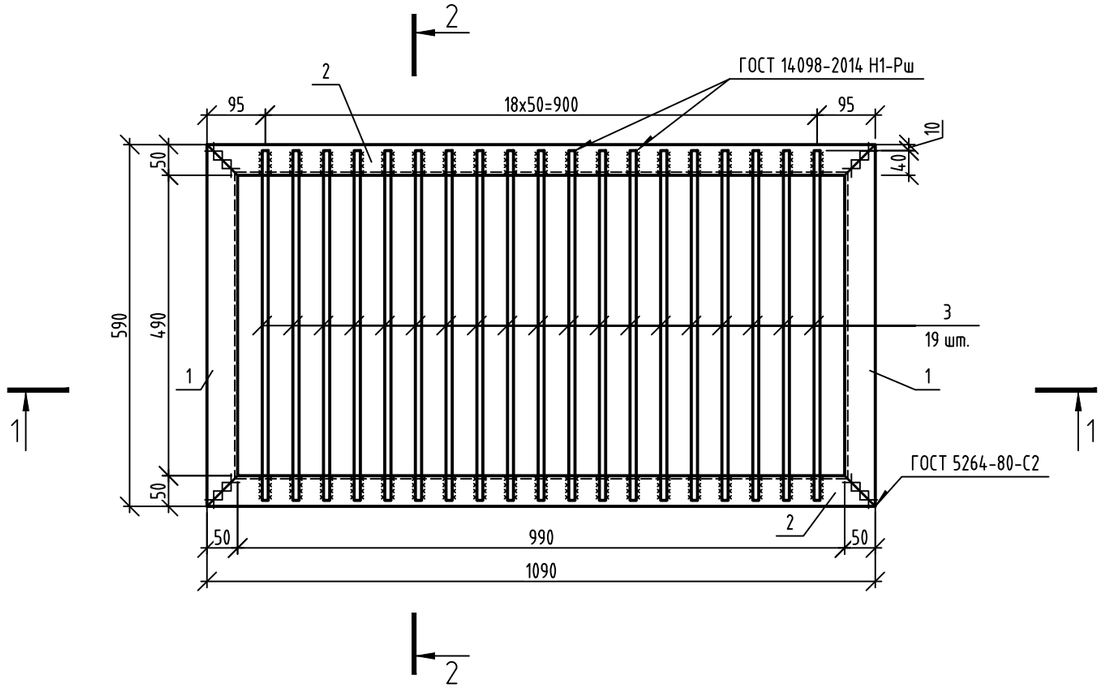

Спецификация элементов решетки металлической Р1

Поз.	Обозначение	Наименование	Кол.	Масса ед., кг	Приме-чание
1		Уголок 50х5 ГОСТ 8509-93 / С245-4 ГОСТ 27772-2021 L= 590	2	2,22	4.44
2		Уголок 50х5 ГОСТ 8509-93 / С245-4 ГОСТ 27772-2021 L= 1090	2	4,11	8.22
3		ф12 А240, ГОСТ 34028-2016, L= 570	19	0.51	9,69

1-1

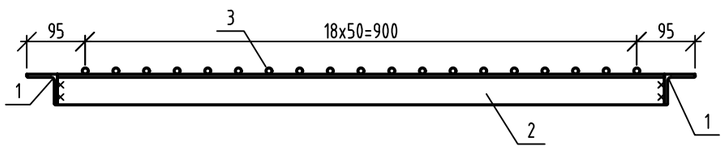

2-2

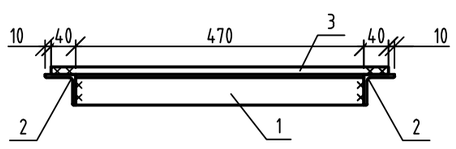

Схема установки решётки Р1 на приямок

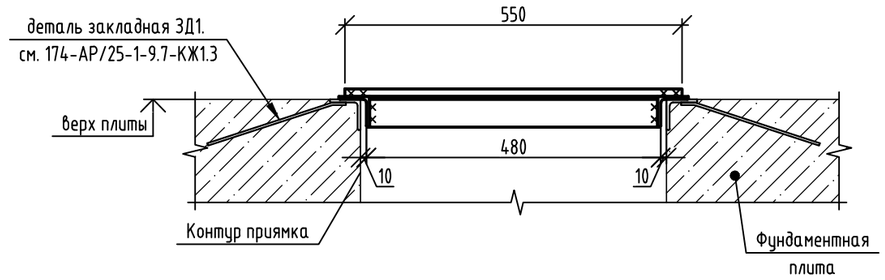

1. Все виды сварочных работ выполнять в соответствии с требованиями СП 70.13330.2012. Все сварные соединения выполнять в соответствии с требованиями ГОСТ 5264-80* "Ручная дуговая сварка". Сварку элементов производить электродами Э42 ГОСТ 9467-75*. Толщину шва принимать равной наименьшей толщине свариваемых элементов. Сварные швы должны быть равномерными по длине, непровары, пережоги и другие дефекты не допускаются. Швы должны быть зачищены после окончания сварочных работ.
2. Для защиты от коррозии все металлические элементы огрунтовать и покрыть эмалью, общую толщину покрытия обеспечить не менее 80 мкм: грунт ГФ-021 по ГОСТ 25129-2020, эмаль ПФ-115 по ГОСТ 6465-2023.

id: 8002864

Изм.	Кол.уч	Лист	№ док.	Подпись	Дата	174-АР/25-1-9.7-АС1			
						Многоквартирные жилые дома с объектами инфраструктуры, расположенные по адресу: г. Екатеринбург, ул. Комбинатская. Жилой дом ГП-9			
Разраб.		Орехова			10.26	Паркинг ГП-9.7	Стадия	Лист	Листов
Пров.		Аникеева			10.26		Р	13	
Н. контр.		Рябиков			10.26	Решетка металлическая Р1	ДЕВИЖН		

Формат А3

Взам. инв. № | Подп. и дата | Инв. № подл